ASİMETO DİJİTAL KUMPAS ÖZELLİKLERİ

ASIMETO®
KANADA & HONG KONG

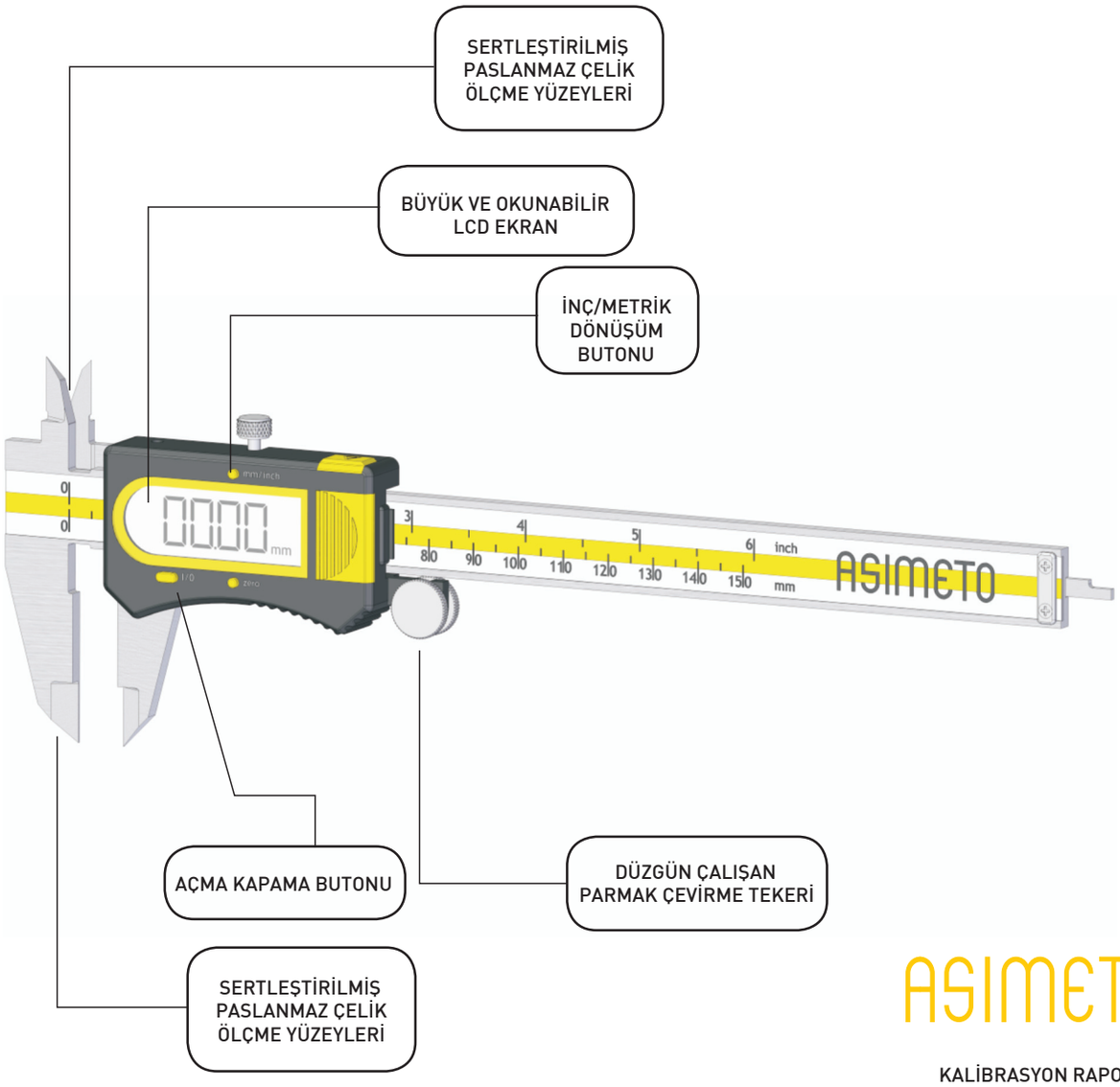

ASIMETO®

KALİBRASYON RAPORU

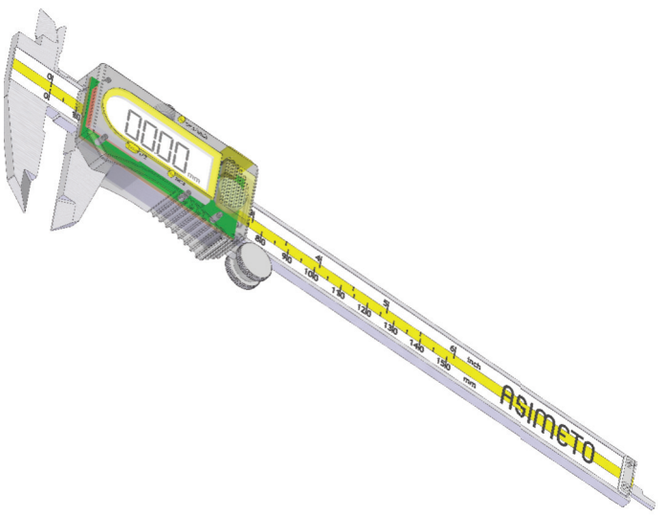

Calibration Certificate

ASIMETO® Value +

Part Number	286-500	**Tool**	Digimatic Calipers
Serial Number	GS081788	**Range**	0 " - 6 "
Standard Name	ASME B89	**Resolution**	.0005

Visual Inspection	Passed
Function Inspection	Passed

Outside Measurements

Reading	ominal Value	Tolerance +/-	eviation +/-	Disposition*
1	0.0000	.001	0.0000	☑
2	1.0000	.001	0.0000	☑
3	3.0000	.001	0.0000	☑
4	4.5000	.001	0.0000	☑
5	6.0000	.001	0.0000	☑

Inside Measurements

Reading	ominal Value	Tolerance +/-	eviation +/-	Disposition*
6	0.2000	.001	-0.0415	☑
7	1.0000	.001	-0.0155	☑

Depth Measurements

Reading	ominal Value	Tolerance +/-	eviation +/-	Disposition*
8	0.0000	.001	0.0010	☑

	Inspection Serial Number	ISTN Number	TB Number
Depth Set	530-59	192837	4941 PTB 08
Gauge Block Set	530-40	07-54907-A	4939 PTB 05
Setting Rings	530-34	128777	4940 PTB 05

Humidity	50	% +/- 15%
Temperature	20	?C +/- 0.57C
Uncertainty	20	? m + 10^-6 x L

Inspector Name	Walter
Date	2008/9/19

Calibration is valid for one year from the date of purchase

* Check mark indicates within tolerance

ÖZELLİKLER

- İÇ ÇAP, DIŞ ÇAP VE DERİNLİK ÖLÇEBİLİR
- DÜZ VE MANDALLI MODELLERİ MEVCUTTUR
- INÇ/METRİK İKİLİ SKALAYA SAHİPTİR
- PASLANMAZ ÇELİKTEN İMAL EDİLMİŞTİR.

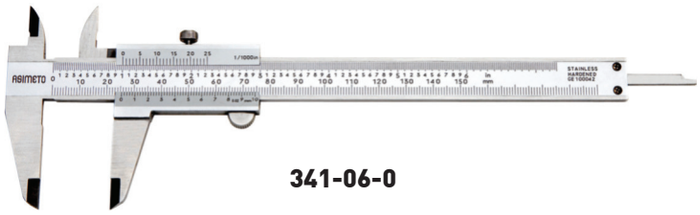

341-06-0

DÜZ TİP

KOD	KAPASİTE ALT	KAPASİTE ÜST	ÖLÇEK ALT	ÖLÇEK ÜST	HASSASİYET	NOT	FİYAT KODU
AS-341-06-4	0-150 mm	0-6”	0,02 mm	0,001”	±0,03 mm	ÜST KİLİT VİDALI	12900
AS-341-08-4	0-200 mm	0-8”	0,02 mm	0,001”	±0,03 mm	ÜST KİLİT VİDALI	12901
AS-341-12-4	0-300 mm	0-12”	0,02 mm	0,001”	±0,03 mm	ÜST KİLİT VİDALI	12902

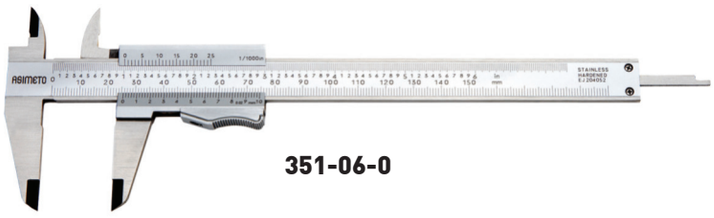

351-06-0

MANDALLI TİP

KOD	KAPASİTE ALT	KAPASİTE ÜST	ÖLÇEK ALT	ÖLÇEK ÜST	HASSASİYET	NOT	FİYAT KODU
AS-351-06-4	0-150 mm	0-6”	0,02 mm	0,001”	±0,03 mm	MANDALLI	12903
AS-351-08-4	0-200 mm	0-8”	0,02 mm	0,001”	±0,03 mm	MANDALLI	12904

TEKNİK BİLGİLER:

DÜZ TİP

KAPASİTE	L (mm)	a (mm)	b (mm)	c (mm)	d (mm)
0-150 mm	235	40	21	16,5	16
0-200 mm	297	50	23,5	19	16
0-300 mm	410	64	27	22	20

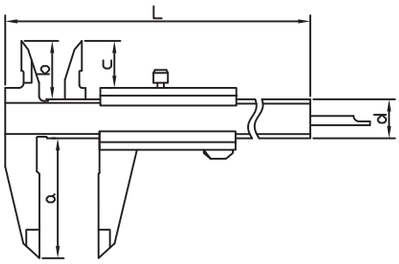

MANDALLI TİP

KAPASİTE	L (mm)	a (mm)	b (mm)	c (mm)	d (mm)
0-150 mm	228	40	21	16,5	16
0-200 mm	290	50	23,5	19	17

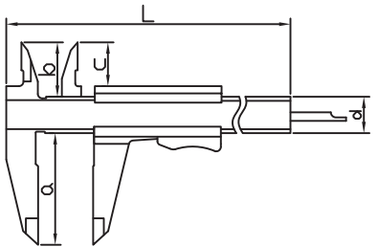

FULL EKRAN DİJİTAL KUMPAS

ÖZELLİKLER

- EXTRA BÜYÜK (5/8") LCD EKRAN
- İNÇ/METRİK DÖNÜŞÜMÜ
- OTOMATİK KAPANMA ÖZELLİĞİ İLE UZUN PİL ÖMRÜ
- HAREKET ETTİRME İLE OTOMATİK AÇILMA
- SIFIRLAMA, AÇILIP KAPANDIĞINDA KORUNUR
- BAŞPARMAK TEKERLEĞİ
- LR44 PİL

AS-306-06-0

KOD	KAPASİTE	ÖLÇEK	HASSASİYET	FİYAT KODU
AS-306-06-0	0-150 mm	0,01 mm	±0,02 mm	12905
AS-306-08-0	0-200 mm	0,01 mm	±0,03 mm	12906
AS-306-12-0	0-300 mm	0,01 mm	±0,03 mm	12907

NORMAL TİP DİJİTAL KUMPAS

ÖZELLİKLER

- GENİŞ LCD EKRAN
- İNÇ/METRİK DÖNÜŞÜMÜ
- SIFIRLAMA AÇILIP KAPANDIĞINDA KORUNUR
- BAŞPARMAK TEKERLEĞİ YOKTUR
- LR44 PİL

AS-307-06-0

KOD	KAPASİTE	ÖLÇEK	HASSASİYET	FİYAT KODU
AS-307-06-0	0-150 mm	0,01 mm	±0,02 mm	12908
AS-307-08-0	0-200 mm	0,01 mm	±0,03 mm	12909
AS-307-12-0	0-300 mm	0,01 mm	±0,03 mm	12910

TEKNİK BİLGİLER

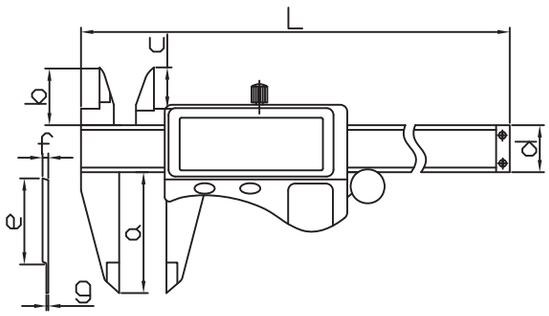

KAPASİTE	ÖLÇEK	L (mm)	a (mm)	b (mm)	c (mm)	d (mm)	e (mm)	f (mm)	g (mm)
0-6"/0-150 mm	.0005"/0,01 mm	236	40	21	16,5	16	20	3,2	0,75
0-8"/0-200 mm	.0005"/0,01 mm	286	50	24	19,5	16	20	3,6	0,75
0-12"/0-300 mm	.0005"/0,01 mm	400	60	25	20,5	17	20	3,8	1,00

ABS TİP DİJİTAL KUMPAS

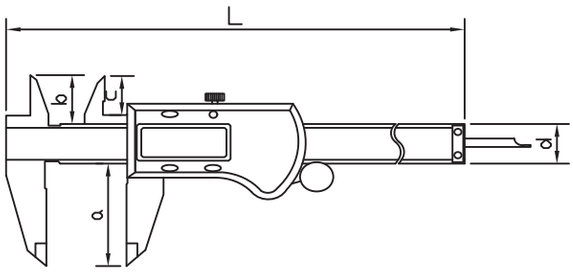

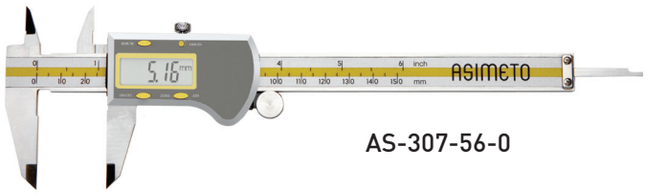

AS-307-56-0

ÖZELLİKLER

- AÇILDIĞI ANDA LCD EKRAN 0 KONUMDAKİ ÖLÇÜYÜ VERİR. ABS TEKNOLOJİSİ İLE TEKRARDAN SIFIRLAMA YAPMAYA GEREK YOKTUR. ABS SAYESİNDE HIZLI HAREKETLERDEN KAYNAKLANAN HATALARDA ORTADAN KALKMIŞTIR.
- ZERO/ABS TUŞU HERHANGİ BİR POZİSYONDA SIFIRLAMA YAPMAYI SAĞLAR. BU TUŞ AYRICA MUTLAK SIFIR (ÇENELERİN KAPALI OLDUĞU POZİSYON) DEĞERİNE DÖNMEYİ SAĞLAR.
- İNÇ/METRİK DÖNÜŞÜMLÜ
- BAŞPARMAK TEKERLEĞİ MEVCUTTUR
- CR1632 PİL
- PLASTİK KUTU İÇERSİNDE GELİR

KOD	KAPASİTE	ÖLÇEK	HASSASİYET	L (mm)	a (mm)	b (mm)	c (mm)	d (mm)	FİYAT KODU
AS-307-56-0	0-150 mm	0,01 mm	±0,02 mm	236	40	21	16,5	16	**12911**
AS-307-58-0	0-200 mm	0,01 mm	±0,03 mm	286	50	24	19,5	16	**12912**
AS-307-62-0	0-300 mm	0,01 mm	±0,03 mm	400	60	25	20,5	17	**12913**

KARBÜR UÇLU DİJİTAL KUMPAS

ÖZELLİKLER

- HER 4 ÇENEDE KARBÜR UÇLUDUR
- BAŞ PARMAK TEKERLEĞİ MEVCUTTUR
- İNÇ/METRİK DÖNÜŞÜMLÜ
- LR44 PİL

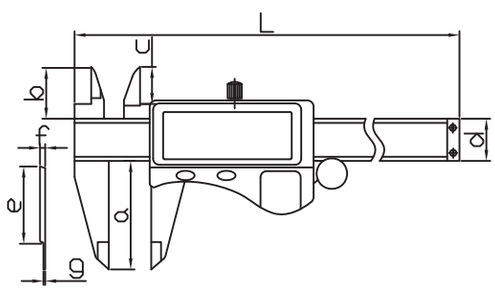

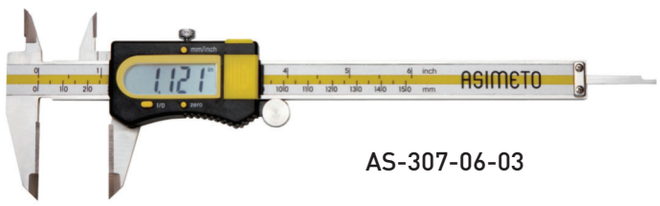

AS-307-06-03

KOD	KAPASİTE	ÖLÇEK	HASSASİYET	L (mm)	a (mm)	b (mm)	c (mm)	d (mm)	e (mm)	f (mm)	g (mm)	FİYAT KODU
AS-307-06-3	0-150 mm	0,01 mm	±0,03 mm	236	40	21	16,5	16	20	3,2	0,75	**12914**
AS-307-08-3	0-200 mm	0,01 mm	±0,03 mm	286	50	24	19,5	16	20	3,6	0,75	**12915**
AS-307-12-3	0-300 mm	0,01 mm	±0,03 mm	400	60	25	20,5	17	20	3,8	1,00	**12916**

ALUMİNYUM KAPLI SAATLİ KUMPAS

ÖZELLİKLER

- ALUMİNYUM KAPLI
- BAŞPARMAK TEKERLEĞİ MEVCUTTUR.
- BİR TUR 20mm'DİR

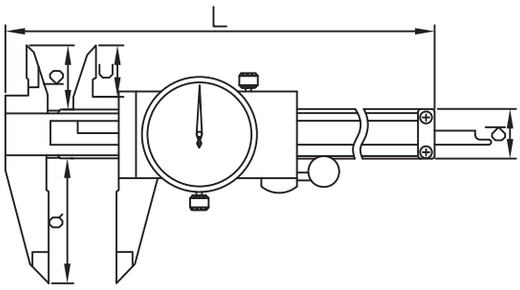

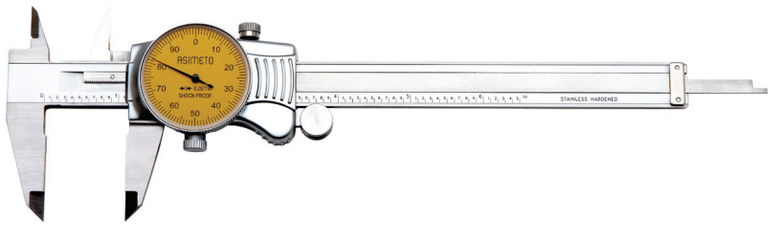

KOD	KAPASİTE	ÖLÇEK	HASSASİYET	L (mm)	a (mm)	b (mm)	c (mm)	d (mm)	FİYAT KODU
AS-304-06-2	0-150 mm	0,02 mm	±.03 mm	234	40	21	16,5	16	15762
AS-304-08-2	0-200 mm	0,02 mm	±.03 mm	290	50	23,5	19	17	12917
AS-304-12-2	0-300 mm	0,02 mm	±.03 mm	393	64	24,5	20	17	12918

SAATLİ KUMPAS

ÖZELLİKLER

- SERTLEŞTİRİLMİŞ PASLANMAZ ÇELİK
- BAŞPARMAK TEKERLEĞİ MEVCUTTUR
- BİR TUR 2,0 mm'DİR.

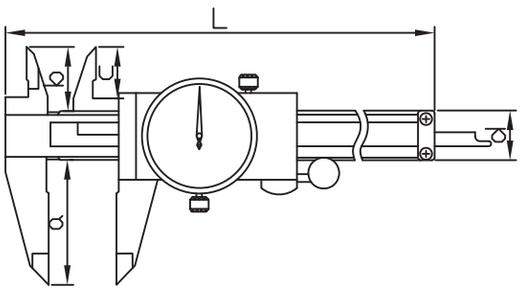

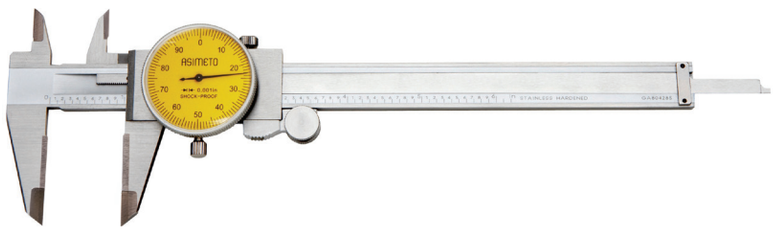

KOD	KAPASİTE	ÖLÇEK	HASSASİYET	L (mm)	a (mm)	b (mm)	c (mm)	d (mm)	FİYAT KODU
AS-303-06-2	0-150 mm	0,02 mm	±.03 mm	234	40	21	16,5	16	12919
AS-303-08-2	0-200 mm	0,02 mm	±.03 mm	290	50	23,5	19	17	12920
AS-303-12-2	0-300 mm	0,02 mm	±.03 mm	393	64	24,5	20	17	12921

UZUN ÇENE MEKANİK KUMPAS

ÖZELLİKLER

- PASLANMAZ ÇELİK
- METRİK/İNÇ DÖNÜŞÜM TABLOSU
- HAREKETLİ ÇENEYE KESİN HAREKET ÖZELLİĞİ SAĞLAYAN HASSAS AYARLI TASARIM
- KESİN ÖLÇÜM İÇİN YUVARLATILMIŞ İÇ ÇAP ÖLÇÜM YÜZEYLERİ
- MİNİMUM İÇ ÇAP ÇLÇÜM DEĞERİ
- 300 mm 1/12" İÇİN 10 mm
- 450 mm 1/18" ÜZERİ İÇİN 20 mm
- ÖZEL OLARAK DİZAYN EDİLMİŞ AHŞAP KUTU

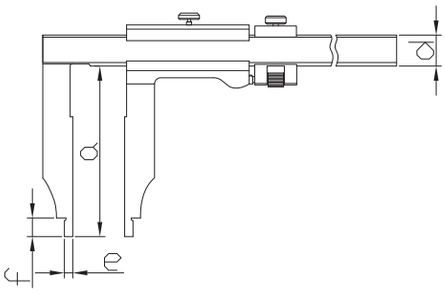

KOD	KAPASİTE	ÖLÇEK	HASSASİYET	L (mm)	a (mm)	d (mm)	e (mm)	f (mm)	FİYAT KODU
AS-311-12-4	0-300 mm	0,02 mm	±0,04 mm	450	90	20	5	12	12922
AS-311-20-4	0-500 mm	0,02 mm	±0,05 mm	735	200	25	10	25	12923
AS-311-30-4	0-750 mm	0,02 mm	±0,07 mm	985	200	32	10	25	12924
AS-311-40-4	0-1000 mm	0,02 mm	±0,07 mm	1235	200	32	10	25	12925
AS-311-12-6	0-300 mm	0,05 mm	±0,05 mm	450	90	20	5	12	12926
AS-311-20-6	0-500 mm	0,05 mm	±0,08 mm	735	200	25	10	25	12927
AS-311-30-6	0-750 mm	0,05 mm	±0,10 mm	985	200	32	10	25	12928
AS-311-40-6	0-1000 mm	0,05 mm	±0,10 mm	1235	200	32	10	25	12929

ÇİFT ÇENELİ AĞIR İŞ MEKANİK KUMPAS

ÖZELLİKLER

- DIŞ ÇAP ÖLÇÜMLERİ İÇİN HASSAS ÜST ÇENE
- PASLANMAZ ÇELİK
- METRİK/İNÇ DÖNÜŞÜM TABLOSU
- KESİN ÖLÇÜ İÇİN YUVARLATILMIŞ İÇ ÇAP ÖLÇÜM YÜZEYLERİ
- MİNİMUM İÇ ÇAP ÖLÇÜM DEĞERİ 20 mm'DİR
- ÖZEL OLARAK DİZAYN EDİLMİŞ AHŞAP KUTU

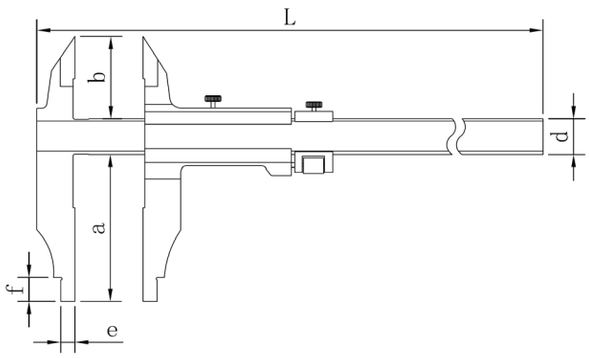

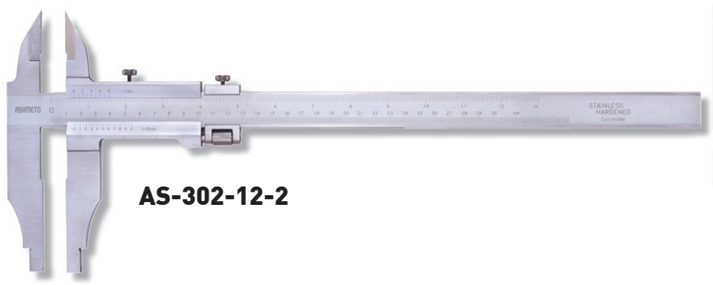

KOD	KAPASİTE	ÖLÇEK	HASSASİYET	L (mm)	a (mm)	b (mm)	d (mm)	e (mm)	f (mm)	FİYAT KODU
AS-302-12-2	0-300	0,05 mm	±0,08 mm	470	100	56	25	10	18	12930
AS-302-20-2	0-500	0,05 mm	±0,08 mm	735	150	67	32	10	25	12931
AS-302-32-2	0-800	0,05 mm	±0,10 mm	1035	150	67	32	10	25	12932
AS-302-40-2	0-1000	0,05 mm	±0,10 mm	1285	150	67	32	10	25	12933

AĞIR İŞ MEKANİK KUMPAS

ÖZELLİKLER

- PASLANMAZ ÇELİKTEN İMAL EDİLMİŞTİR
- İNÇ/METRİK İKİLİ SKALAYA SAHİPTİR.
- HAREKETLİ ÇENE İNCE AYARLI OLARAK DİZAYN EDİLMİŞTİR.
- İÇ ÇAP ÖLÇÜM YÜZEYLERİ DAHA HASSAS ÖLÇÜM İÇİN YUVARLATILMIŞTIR.
- MİNİMUM İÇ ÇAP ÖLÇÜM HASSASİYETİ 300 mm/12" İÇİN 10 mm' DİR.
- 450 mm/18" DEN BÜYÜK ÖLÇÜLER İÇİN 20 mm' DİR.
- ÖZEL OLARAK DİZAYN EDİLMİŞ TAHTA KUTU.

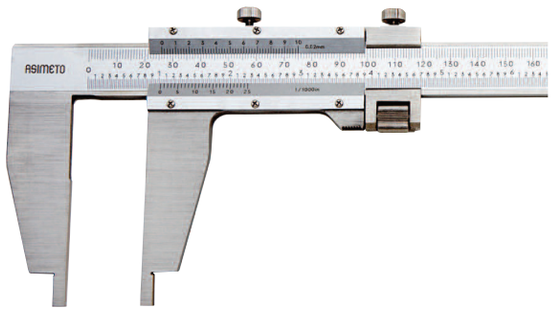

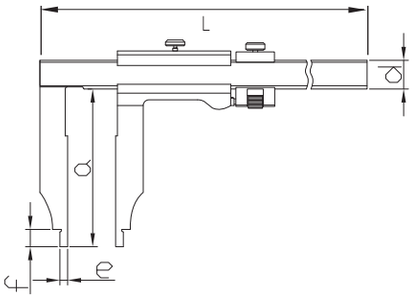

KOD	KAPASİTE	ÖLÇEK	HASSASİYET	L (mm)	a (mm)	d (mm)	e (mm)	f (mm)	FİYAT KODU
AS-311-18-2	0-450 mm	0,05 mm	±0,08 mm	685	100	25	10	25	12934
AS-311-24-2	0-600 mm	0,05 mm	±0,10 mm	835	100	32	10	25	12935
AS-311-32-2	0-800 mm	0,05 mm	±0,10 mm	1035	150	32	10	25	12936
AS-311-40-2	0-1000 mm	0,05 mm	±0,10 mm	1235	150	32	10	25	12937
AS-311-60-2	0-1500 mm	0,05 mm	±0,15 mm	1760	200	32	10	25	12938
AS-311-80-2	0-2000 mm	0,05 mm	±0,20 mm	2270	200	32	10	25	12939

AĞIR İŞ DİJİTAL KUMPAS

ÖZELLİKLER

- HAREKETLİ ÇENE İNCE AYARLI OLARAK DİZAYN EDİLMİŞTİR.
- MİNİMUM İÇ ÇAP ÖLÇÜM HASSASİYETİ 20 mm' DİR.
- İNÇ/METRİK DÖNÜŞÜMLÜ
- 6 BUTONLU
- HER KONUMDA SIFIRLAMA ÖZELLİĞİ
- ÖZEL OLARAK DİZAYN EDİLMİŞ TAHTA KUTU

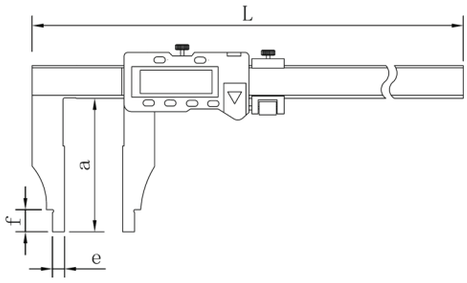

KOD	KAPASİTE	ÖLÇEK	HASSASİYET	L (mm)	a (mm)	d (mm)	e (mm)	f (mm)	FİYAT KODU
AS-315-20-0	0-500 mm	0,01 mm	±0,05 mm	680	150	25	10	18	12940
AS-315-32-0	0-800 mm	0,01 mm	±0,07 mm	1030	150	32	10	25	12941
AS-315-40-0	0-1000 mm	0,01 mm	±0,10 mm	1230	200	32	10	25	12942

AĞIR İŞ ÇİFT ÇENE DİJİTAL KUMPAS

ÖZELLİKLER

- AS-315-20-0 İLE AYNI ÖZELLİKTEDİR.
- ÇİFT ÇENE ÖZELLİĞİNE SAHİPTİR.

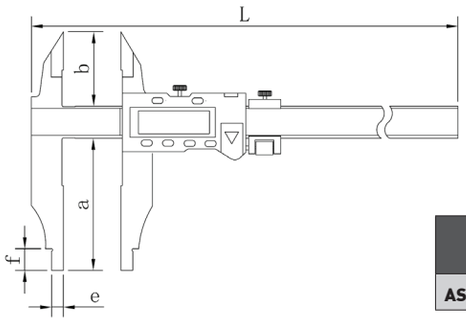

KOD	KAPASİTE	ÖLÇEK	HASSASİYET	L (mm)	a (mm)	b (mm)	d (mm)	e (mm)	f (mm)	FİYAT KODU
AS-315-20-2	0-500	0,01 mm	±0,05 mm	680	150	56	25	10	25	12943

MEKANİK DERİNLİK KUMPASI

ÖZELLİKLER

- TABAN VE ÖLÇÜM YÜZEYLERİ SERTLEŞTİRİLMİŞ VE MİKRO LEPLENMİŞTİR.
- ÜST KİLİTLEME VİDALIDIR

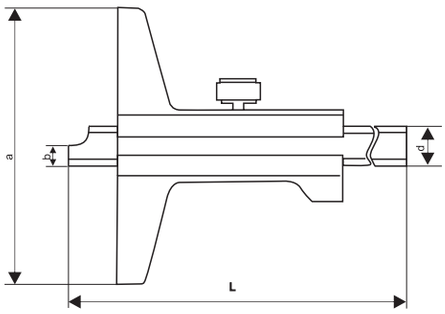

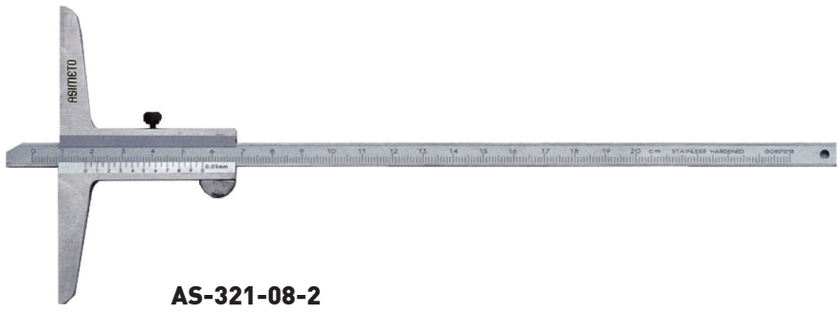

AS-321-08-2

KOD	KAPASİTE	ÖLÇEK	HASSASİYET	L (mm)	a (mm)	b (mm)	d (mm)	FİYAT KODU
AS-321-06-2	0-150 mm	0,02 mm	±0,02 mm	250	100	2	10	12944
AS-321-08-2	0-200 mm	0,02 mm	±0,02 mm	300	100	2	10	12945
AS-321-12-2	0-300 mm	0,02 mm	±0,02 mm	400	100	2	10	12946

DİJİTAL DERİNLİK KUMPASI

ÖZELLİKLER

- TABAN VE ÖLÇÜM YÜZEYLERİ SERTLEŞTİRİLMİŞ VE MİKRO LEPLENMİŞTİR
- LR44 PİL
- İNÇ/METRİK DÖNÜŞÜMÜ
- ÜST KİLİTLEME VİDALIDIR

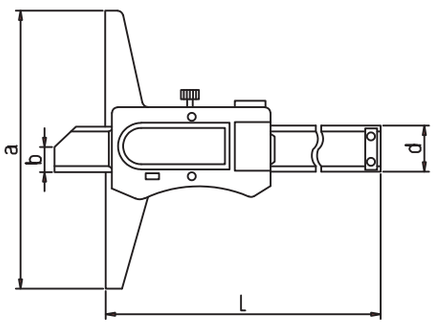

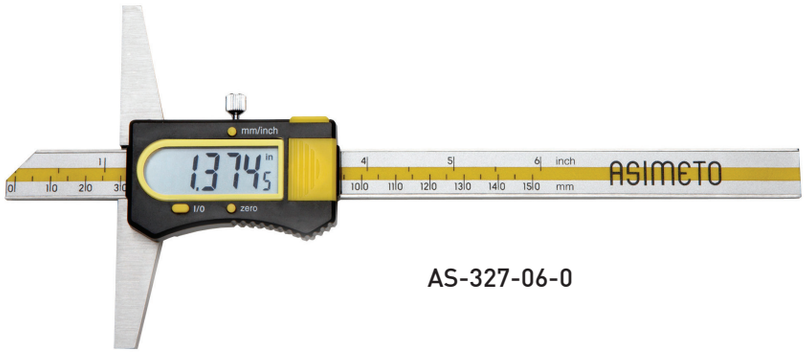

AS-327-06-0

KOD	KAPASİTE	ÖLÇEK	HASSASİYET	L (mm)	a (mm)	b (mm)	d (mm)	FİYAT KODU
AS-327-06-0	0-150 mm	0,01 mm	±0,03 mm	230	100	8,5	14,5	12947
AS-327-08-0	0-200 mm	0,01 mm	±0,03 mm	280	100	8,5	14,5	12948
AS-327-12-0	0-300 mm	0,01 mm	±0,04 mm	380	150	8,5	14,5	12949

DIŞ KANAL DİJİTAL KUMPAS

ÖZELLİKLER

- HERHANGİ BİR KONUMDA SIFIRLAMA
- AHŞAP KUTU İÇERİSİNDE
- İNÇ/METRİK DÖNÜŞÜMÜ
- DIŞ ÇAP VE GİRİNTİLİ MERKEZ ÖLÇÜLERİNİN ÖLÇÜMÜNDE
- LR44 PİL

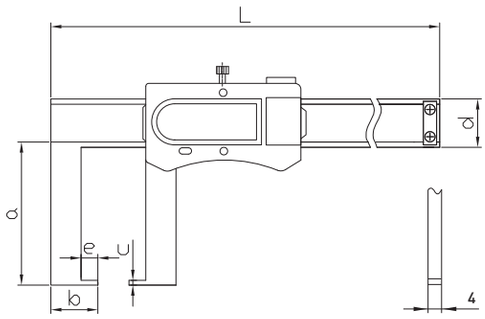

AS-309-06-1

KOD	KAPASİTE	ÖLÇEK	HASSASİYET	L (mm)	a (mm)	b (mm)	c (mm)	d (mm)	e (mm)	FİYAT KODU
AS-309-06-1	0-150 mm	0,01 mm	±0,03 mm	250	40	15	1	16	5	**12950**
AS-309-08-1	0-200 mm	0,01 mm	±0,04 mm	310	50	19	1	16	7	**12951**
AS-309-12-1	0-300 mm	0,01 mm	±0,04 mm	400	60	21	2	20	10	**12952**

İÇ KANAL DİJİTAL KUMPAS

ÖZELLİKLER

- HERHANGİ BİR KONUMDA SIFIRLAMA
- AHŞAP KUTU İÇERİSİNDE
- İNÇ/METRİK DÖNÜŞÜMÜ
- İÇ ÇAP VE GİRİNTİLİ MERKEZ ÖLÇÜLERİNİN ÖLÇÜMÜNDE
- LR44 PİL

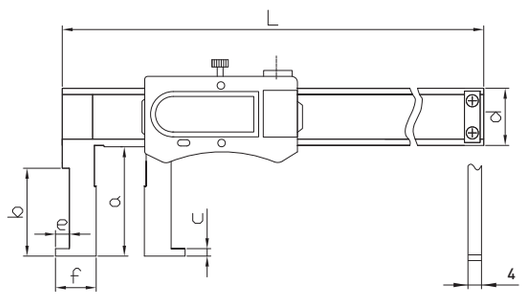

AS-315-06-7

KOD	KAPASİTE	ÖLÇEK	HASSASİYET	L (mm)	a (mm)	b (mm)	c (mm)	d (mm)	e (mm)	f (mm)	FİYAT KODU
AS-315-06-7	20-150 mm	0,01 mm	±0,04 mm	250	36	30	1	16	5	11	**12953**
AS-315-56-7	35-150 mm	0,01 mm	±0,04 mm	250	66	60	1,5	16	6	17,5	**12954**
AS-315-08-7	40-200 mm	0,01 mm	±0,04 mm	310	76	70	1,5	16	7	20	**12955**
AS-315-12-7	50-300 mm	0,01 mm	±0,05 mm	410	86	80	1,5	17	8	25	**12956**

DİJİTAL BORU KUMPASI

ÖZELLİKLER

- ÖZEL TASARIMI SABİT KİRİŞ ÜZERİNDE HAREKET EDEBİLEN SİLİNDİR ÇENE İLE, HAREKETLİ ÇENENİN BİRLEŞİMİ İLE BORU ET KALINLIKLARININ KESİN DOĞRULUKTA ÖLÇÜLMESİNİ SAĞLAR.
- METRİK/İNÇ DÖNÜŞÜMLÜDÜR.
- HERHANGİ BİR POZİSYONDA SIFIRLAMA İMKANI
- PLASTİK KUTU İÇERİSİNDEDİR.
- LR44 PİL

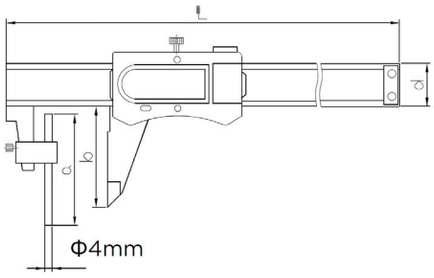

AS-316-06-0

KOD	KAPASİTE	ÖLÇEK	HASSASİYET	L (mm)	a (mm)	b (mm)	d (mm)	FİYAT KODU
AS-316-06-0	0-150 mm	0,01 mm	±0,03 mm	250	46	30	16	12957
AS-316-08-0	0-200 mm	0,01 mm	±0,03 mm	300	50	40	16	12958
AS-316-12-0	0-300 mm	0,01 mm	±0,04 mm	400	66	50	16	12959

AYARLANABİLİR ÇENELİ DİJİTAL KUMPAS

ÖZELLİKLER

- SABİT ÇENE YUKARI AŞAĞI HAREKET ETTİRİLEREK FARKLI KADEMELERDEKİ ÖLÇÜMLERİ RAHATLIKLA YAPABİLMEK İÇİN ÖZEL TASARLANMIŞTIR
- METRİK/İNÇ DÖNÜŞÜMLÜDÜR.
- HERHANGİ BİR POZİSYONDA SIFIRLAMA İMKANI
- PLASTİK KUTU İÇERİSİNDEDİR.
- LR44 PİL

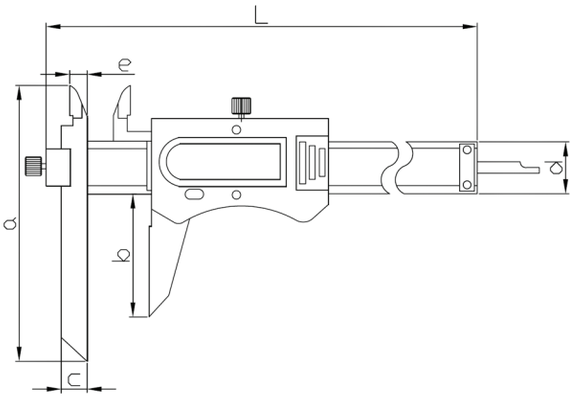

AS-317-06-0

KOD	KAPASİTE	ÖLÇEK	HASSASİYET	L (mm)	a (mm)	b (mm)	c (mm)	d (mm)	e (mm)	FİYAT KODU
AS-317-06-0	0-150 mm	0,01 mm	±0,04 mm	239	110	40	10	16	7	12960
AS-317-08-0	0-200 mm	0,01 mm	±0,04 mm	289	120	50	10	16	7	12961
AS-317-12-0	0-300 mm	0,01 mm	±0,05 mm	389	130	60	10	16	7	12962

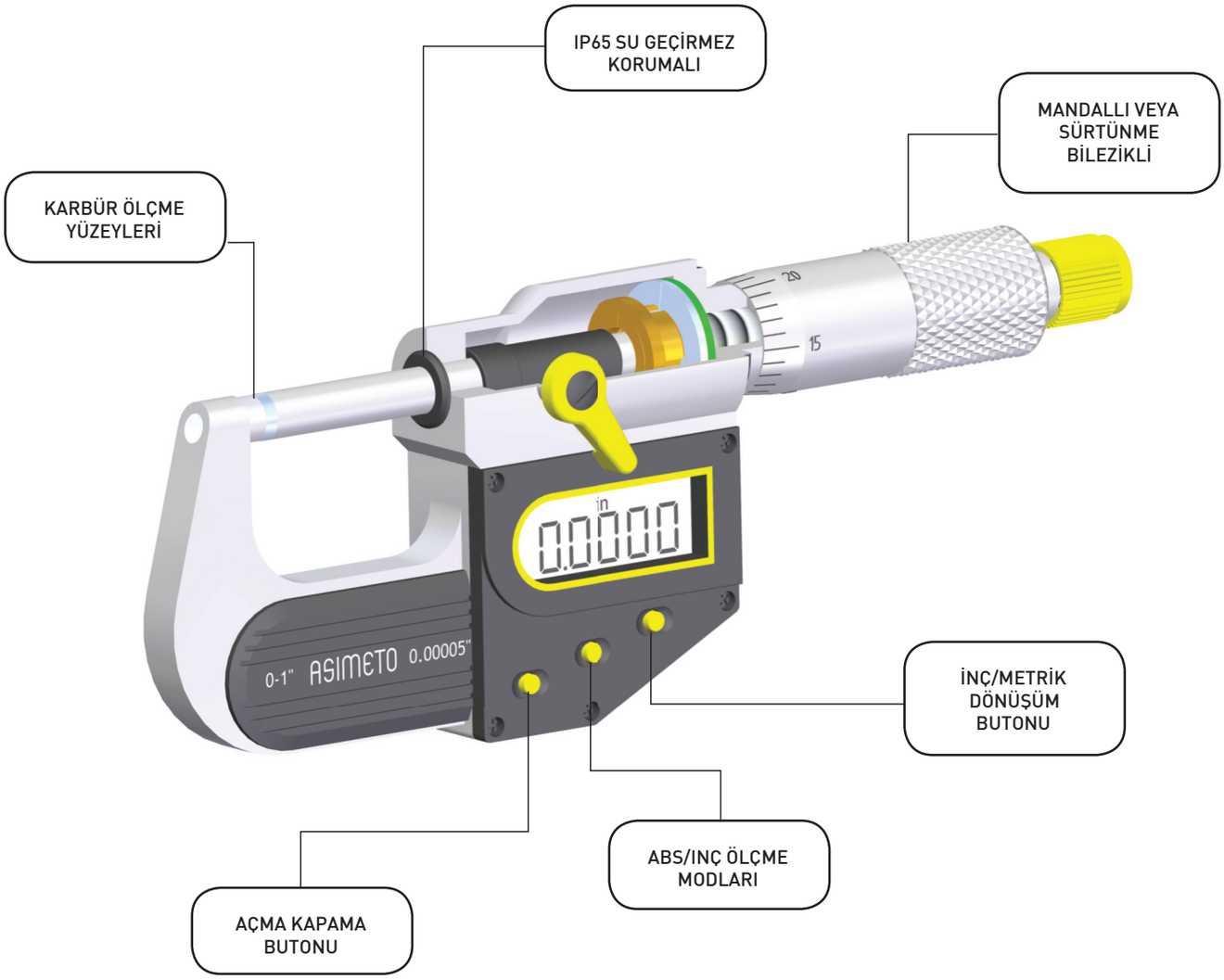

ASIMETO®

KALİBRASYON RAPORU

Calibration Certificate

ASIMETO.
Value +

Part Number	285-002	**Tool**	Digimatic Outside Micrometers
Serial Number	080938979	**Range**	0 " - 1 "
Standard Name	ASME B89	**Resolution**	.00005

Visual Inspection	Passed
Function Inspection	Passed

Outside Measurements

Reading	Nominal Value	Tolerance +/-	Deviation +/-	Disposition*
1	0.00000	.0001	0.00000	☑
2	0.14900	.0001	0.00000	☑
3	0.40000	.0001	-0.00005	☑
4	0.60000	.0001	-0.00005	☑
5	0.85000	.0001	-0.00005	☑
6	1.00000	.0001	-0.00005	☑

	Inspection Serial Number	ISTN Number	TB Number
Gauge Block Set	530-40	07-54907-A	4939 PTB 05

Humidity	50	% +/- 15%
Temperature	20	?C +/- 0.5?C
Uncertainty	20	? m + 10^-6 x L

Inspector Name	Walter
Date	2008/11/10

Calibration is valid for one year from the date of purchase

* Check mark indicates within tolerance

DIŞ ÇAP MİKROMETRESİ

ÖZELLİKLER

- DÜZLEMSELLİK: 0,6 µm - MANDAL KİLİTLİDİR - KARBÜR UÇLU ÖLÇÜM YÜZEYLERİ
- 0-25 mm DIŞINDA MASTAR ÇUBUKLU - TEKRAR EDİLEBİLİR ÖLÇÜMLER İÇİN

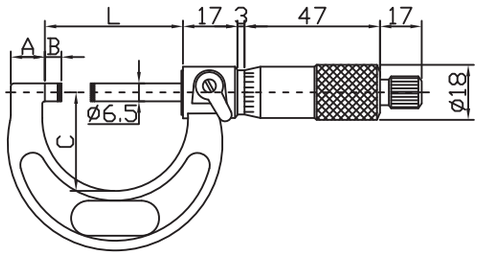

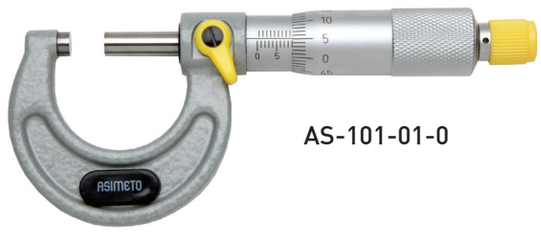

AS-101-01-0

KOD	KAPASİTE	ÖLÇEK	HASSASİYET	A (mm)	B (mm)	C (mm)	L (mm)	FİYAT KODU
AS-101-01-0	0-25 mm	0,01 mm	±0,004 mm	9	3,0	28	32	12963
AS-101-02-0	25-50 mm	0,01 mm	±0,004 mm	14	3,0	38	57	12964
AS-101-03-0	50-75 mm	0,01 mm	±0,005 mm	14,5	3,0	49	82	12965
AS-101-04-0	75-100 mm	0,01 mm	±0,005 mm	15	3,0	60	107	12966
AS-101-05-0	100-125 mm	0,01 mm	±0,006 mm	16,5	3,0	73	133	12967
AS-101-06-0	125-150 mm	0,01 mm	±0,006 mm	16,5	3,0	85	158	12968
AS-101-07-0	150-175 mm	0,01 mm	±0,007 mm	19,4	5,5	104	183	12969
AS-101-08-0	175-200 mm	0,01 mm	±0,007 mm	19,4	5,5	117	209	12970
AS-101-09-0	200-225 mm	0,01 mm	±0,008 mm	19,4	5,5	130	234	12971
AS-101-10-0	225-250 mm	0,01 mm	±0,008 mm	19,4	5,5	142	260	12972
AS-101-11-0	250-275 mm	0,01 mm	±0,009 mm	19,4	5,5	155	285	12973
AS-101-12-0	275-300 mm	0,01 mm	±0,009 mm	19,4	5,5	168	310	12974

DİJİTAL DIŞ ÇAP MİKROMETRESİ

ÖZELLİKLER

- INÇ/METRİK DÖNÜŞÜMÜ
- KARBÜR UÇLU ÖLÇME YÜZEYİ
- KESİN VE AŞAMALI ÖLÇME MODLARI
- ÇUBUK KİLİTLEME
- LR44 PİL

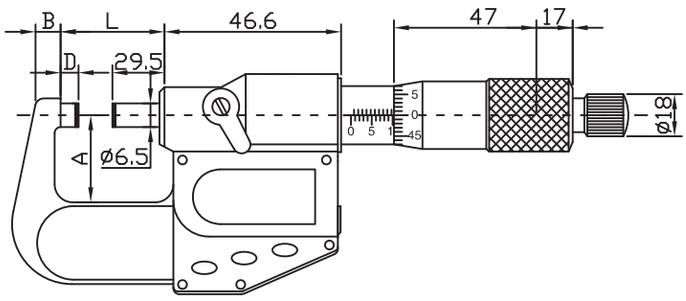

AS-107-02-0

KOD	KAPASİTE	ÖLÇEK	HASSASİYET	A (mm)	L (mm)	B (mm)	D (mm)	FİYAT KODU
AS-107-01-0	0-25 mm	0,001 mm	±0,003 mm	24	32,5	6	3,0	12975
AS-107-02-0	25-50 mm	0,001 mm	±0,003 mm	32,0	57,5	8	3,0	12976
AS-107-03-0	50-75 mm	0,001 mm	±0,004 mm	44,5	82,5	8	3,0	12977
AS-107-04-0	75-100 mm	0,001 mm	±0,004 mm	57,0	107,5	8	3,0	12978

DEĞİŞTİRİLEBİLİR ÇUBUKLU DIŞ ÇAP MİKROMETRELERİ

ASIMETO®
KANADA & HONG KONG

ÖZELLİKLER

- MANDAL KİLİTLİ
- KİLİTLEME VİDASI
- KARBÜR UÇLU ÖLÇÜM YÜZEYLERİ
- STANDART ÇUBUKLARI İÇERİR
- DİJİTAL MODELLER İÇİN İNÇ/METRİK DÖNÜŞÜMÜ
- DÜZLEMSELLİK 0,6 µm
- PARALELLİK 75 mm' YE KADAR 0,002 mm'DİR.
- 75 mm'DEN SONRA 0,003 mm'DİR

DİJİTAL MODEL
ÖLÇEK: 0,00005"/0,001mm

KOD	KAPASİTE	HASSASİYET	FİYAT KODU
AS-115-06-0	0-150 mm	±0,006 mm	12979
AS-115-12-0	150-300 mm	±0,009 mm	12980

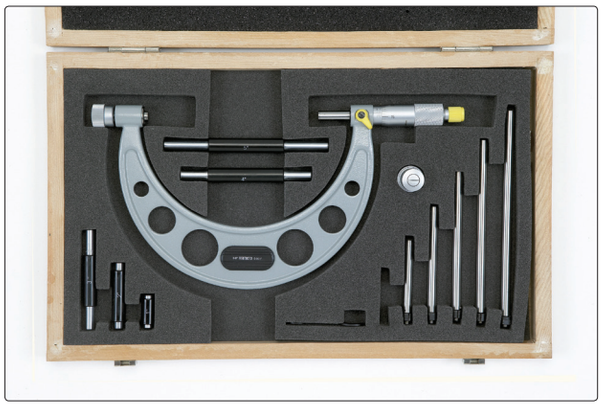

MEKANİK MODEL
ÖLÇEK: 0,01mm

KOD	KAPASİTE	HASSASİYET	FİYAT KODU
AS-111-06-0	0-150 mm	±0,006 mm	12981
AS-111-12-0	150-300 mm	±0,009 mm	12982
AS-111-16-0	300-400 mm	±0,011 mm	12983
AS-111-20-0	400-500 mm	±0,013 mm	12984
AS-111-24-0	500-600 mm	±0,015 mm	12985
AS-111-28-0	600-700 mm	±0,016 mm	12986
AS-111-32-0	700-800 mm	±0,018 mm	12987
AS-111-36-0	800-900 mm	±0,020 mm	12988
AS-111-40-0	900-1000 mm	±0,020 mm	12989

TEKNİK BİLGİLER

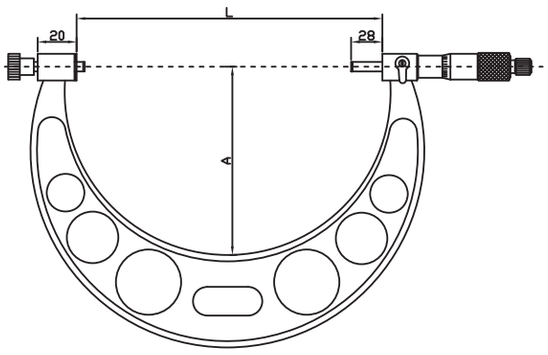

KAPASİTE	A (mm)	L (mm)	ÖRS	ÇUBUK
0-150 mm	82	158	6 ADET	5 ADET
150-300 mm	165	308	6 ADET	6 ADET
300-400 mm	224	409	4	2
400-500 mm	275	509	4	2
500-600 mm	321	609	-	-
600-700 mm	371	709	-	-
700-800 mm	426	809	-	-
800-900 mm	476	909	-	-
900-1000 mm	576	1009	-	-

DİŞLİ MİKROMETRESİ

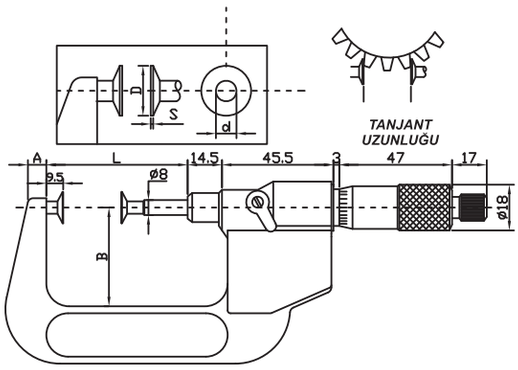

ÖZELLİKLER

- MEKANİK MODELLER DÖNER ÇUBUKLUDUR
- MANDAL KİLİTLİDİR
- DİSK ÇAPI 20 mm
- 0-25 mm DIŞINDA MASTAR ÇUBUKLU

KOD	KAPASİTE	ÖLÇEK	HASSASİYET	A (mm)	B (mm)	L (mm)	D (mm)	S (mm)	d (mm)	FİYAT KODU
AS-141-01-0	0-25 mm	0,01 mm	±0,005 mm	8	32	43	20	0,7	8	12990
AS-141-02-0	25-50 mm	0,01 mm	±0,005 mm	8	44,5	68	20	0,7	8	12991
AS-141-03-0	50-75 mm	0,01 mm	±0,006 mm	8	57	93	20	0,7	8	12992
AS-141-04-0	75-100 mm	0,01 mm	±0,006 mm	10	70	118,5	20	0,7	8	12993

NUMARATÖRLÜ DIŞ ÇAP MİKROMETRESİ

ÖZELLİKLER

- HIZLI OKUMAYI VE HATA ÖNLEMEYİ SAĞLAYAN MEKANİK NUMARATÖR
- MANDAL KİLİTLİ
- KİLİTLEME VİDASI
- KARBÜR UÇLU ÖLÇÜM YÜZEYLERİ

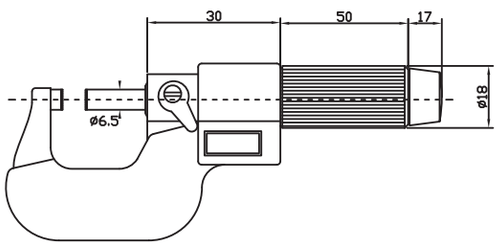

KOD	KAPASİTE	ÖLÇEK	HASSASİYET	FİYAT KODU
AS-108-01-0	0-25 mm	0,01 mm	±0,004 mm	12994

MİKROMETRE STANDI

ÖZELLİKLER

- BU ÜRÜNLER EL MİKROMETRELERİNİN TEZGAH ÜZERİNDE KULLANILMASI İÇİN DİZAYN EDİLMİŞTİR.

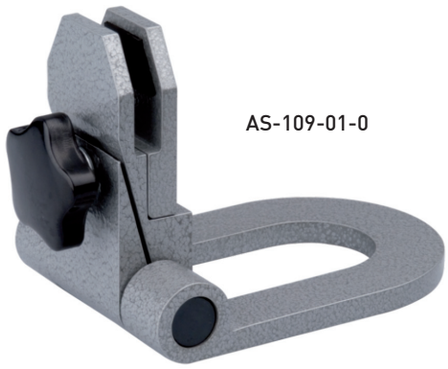

AS-109-01-0

BOYALI ÇELİK GÖVDE

KOD	FİYAT KODU
AS-109-01-0	12995

DİJİTAL MİKROMETRE SETİ

ÖZELLİKLER

- ÖLÇEK: INCH 0,005” METRİK: 0,001 mm
- INÇ/METRİK DÖNÜŞÜMÜ
- KARBÜR UÇLU ÖLÇME YÜZEYİ
- KESİN VE AŞAMALI ÖLÇME MODLARI
- MANDAL KİLİTLEME
- OTOMATİK AÇMA KAPAMA
- BİLGİ ÇIKIŞLI
- DÜZLEMSELLİK 0,3 µm
- LR44 PİL

AS-105-66-8

KOD	KAPASİTE	MİKROMETRE ADEDİ	FİYAT KODU
AS-105-66-8	0-150 mm	6 ADET	**12996**

MEKANİK MİKROMETRE SETİ

ÖZELLİKLER

- ÖLÇEK: 0,01 mm
- DÜZLEMSELLİK: 0,6 µm
- MANDAL KİLİTLİDİR
- KARBÜR UÇLU ÖLÇÜM YÜZEYLERİ
- 0-25 mm DIŞINDA MASTAR ÇUBUKLU
- TEKRAR EDİLEBİLİR ÖLÇÜMLER İÇİN

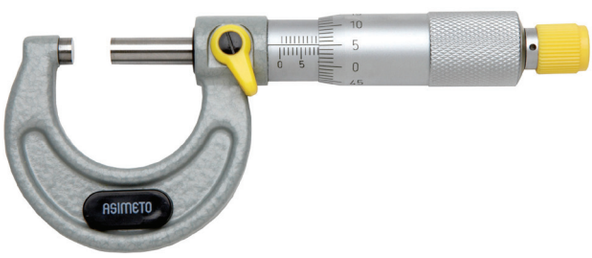

AS-101-66-8

KOD	KAPASİTE	MİKROMETRE ADEDİ	FİYAT KODU
AS-101-66-8	0-150 mm	6 ADET	**12997**

SET ÜRÜN KODU: AS-960-03-0

İÇERİK AÇIKLAMA	İÇERİK ÜRÜN KODLARI	FİYAT KODU
0-6”/0-150 mm Dijital Kumpas	**AS-307-06-0**	**13000**
0-1”/0-25 mm Dijital Dış Çap Mikrometresi	**AS-106-01-4**	
0-8”x.0005”, 0-200mmx0,01mm Dijital Derinlik Kumpası	**AS-327-08-0**	

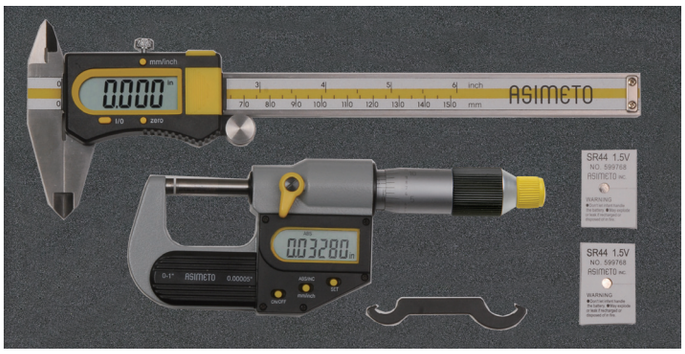

SET ÜRÜN KODU: AS-960-05-0

İÇERİK AÇIKLAMA	İÇERİK ÜRÜN KODLARI	FİYAT KODU
0-6”/0-150 mm Dijital Kumpas	**AS-307-06-0**	**13001**
0-1”/0-25 mm Dijital Dış Çap Mikrometresi	**AS-106-01-4**	

İÇ ÇAP MİKROMETRESİ

ÖZELLİKLER

- KARMAŞIK İÇ ÇAP ÖLÇÜMLERİNİN KOLAYLIKLA YAPILABİLMESİ İÇİN ÖZEL OLARAK DİZAYN EDİLMİŞTİR.
- 207 SERİSİ SERT KARBÜR PİMLİ ÖLÇÜM YÜZEYLERİNE SAHİPTİR.
- PARLAK KROM YÜZEYLİDİR.
- 2-1,2" / 5-30 mm VE 1-2" / 25-50 mm SIFIRLAMA MASTARI
- MANDAL KİLİTLİ
- 105 SERİSİ İLE BENZER DİJİTAL SİSTEM
- AHŞAP KUTU İÇİNDE

AS-207-01-1

AS-203-01-0

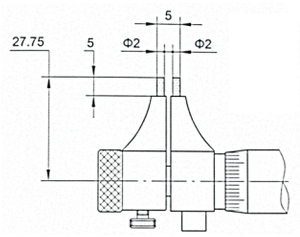

5-30 mm İÇİN

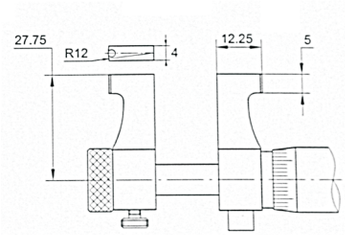

25-50....175-200 mm İÇİN

DİJİTAL MODEL

KOD	KAPASİTE	ÖLÇEK	HASSASİYET	FİYAT KODU
AS-207-01-0	5-30 mm	0.001 mm	±0.007 mm	13003
AS-207-02-0	25-50 mm	0.001 mm	±0.008 mm	13004
AS-207-03-0	50-75 mm	0.001 mm	±0.009 mm	13005
AS-207-04-0	75-100 mm	0.001 mm	±0.010 mm	13006
AS-207-05-0	100-125 mm	0.001 mm	±0.010 mm	13007
AS-207-06-0	125-150 mm	0.001 mm	±0.010 mm	13008
AS-207-07-0	150-175 mm	0.001 mm	±0.010 mm	13009
AS-207-08-0	175-200 mm	0.001 mm	±0.010 mm	13010

MEKANİK MODEL

KOD	KAPASİTE	ÖLÇEK	HASSASİYET	FİYAT KODU
AS-203-01-0	5-30mm	0.001 mm	±0.007 mm	13011
AS-203-02-0	25-50mm	0.001 mm	±0.008 mm	13012
AS-203-03-0	50-75mm	0.001 mm	±0.009 mm	13013
AS-203-04-0	75-100mm	0.001 mm	±0.010 mm	13014
AS-203-05-0	100-125mm	0.001 mm	±0.010 mm	13015
AS-203-06-0	125-150mm	0.001 mm	±0.010 mm	13016
AS-203-07-0	150-175mm	0.001 mm	±0.010 mm	13017
AS-203-08-0	175-200mm	0.001 mm	±0.010 mm	13018

ÇİFT YÖNLÜ İÇ ÇAP MİKROMETRESİ

ÖZELLİKLER

- HER TÜRLÜ İÇ ÇAP ÖLÇÜMÜNDE KULLANILIR
- İKİ YÖNLÜ KUMPAS İLE GENİŞ ÖLÇÜM ARALIĞI
- ÇİFT YÖNLÜ DERECELENDİRME SAYESİNDE HER İKİ YÖNDE KOLAY OKUMA
- SIFIRLAMA MASTARLI (Ø1,2" / Ø30 mm)
- AHŞAP KUTU İÇİNDE

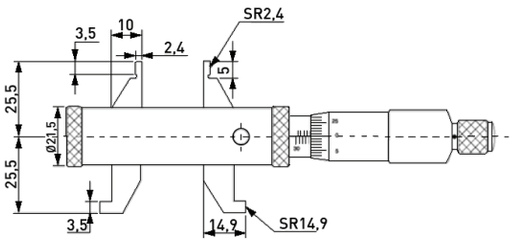

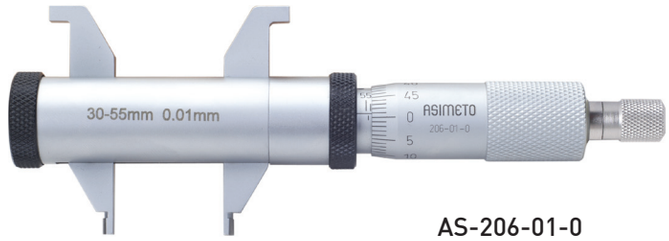

AS-206-01-0

KOD	ÜST ARALIK	ALT ARALIK	ÖLÇEK	HASSASİYET	FİYAT KODU
AS-206-01-0	5-30 mm	30-55 mm	0.01 mm	±0.008 mm	**13019**

İÇ ÇAP BORU MİKROMETRESİ

ÖZELLİKLER

- HASSASİYET: .001" / 0.01mm
- UZATMA KOLLARI VE MİKROMETRE BAŞLIĞI İLE GENİŞ BİR ARALIKTA ÖLÇÜM YAPMAYI SAĞLAR
- 0 AYARI İÇİN STANDART KUMPAS MASTARI
- UZATMA KOLLARININ KOMBİNASYONU İLE GENİŞ ARALIKLI ÖLÇÜME OLANAK TANIR.
- KARBÜR ÖLÇÜM GÖZLERİ
- UZATMA KOLLARININ ÇAPI: Ø15.5mm
- DOĞRULUK: (3+n+L/50)µm, Inch [0.00005 x (3+n+L/2)]" (n= NİKEL SAYISI, L=MAKSİMUM ÖLÇÜ BOYU (mm) [Inch])

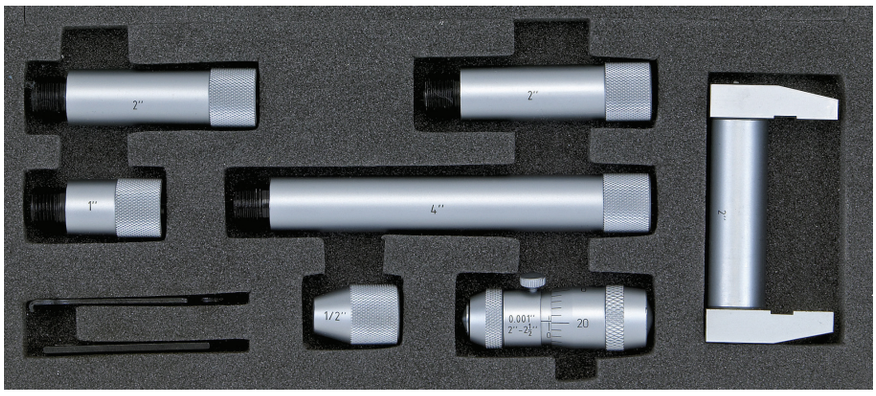

AS-240-01-1

KOD	KAPASİTE	SET İÇERİĞİ	NOT	FİYAT KODU
AS-240-01-0	50-300 mm	13, 25, 50 (2 ADET), 100 mm	13 mm, 0.01 mm MiKROMETRE BAŞLIĞI İÇERİR	**13020**
AS-240-02-0	50-1000 mm	13, 25, 50, 100 (2 ADET), 150, 200, 300 mm	13 mm, 0.01 mm MiKROMETRE BAŞLIĞI İÇERİR	**13021**
AS-240-11-0	50-100 mm	13, 25 mm	0.01 mm DEĞİŞTİRİLEBİLİR MiKROMETRE BAŞLIĞI	**13022**
AS-240-12-0	50-500 mm	13, 25, 50 (2 ADET), 100, 200 mm	13 mm, 0.01 mm MiKROMETRE BAŞLIĞI İÇERİR	**13023**
AS-169-55-0	50-63 mm	-	13 mm, 0.01 mm MiKROMETRE BAŞLIĞI İÇERİR	**13024**

İKİ VE ÜÇ NOKTA TEMASLI İÇ ÇAP MİKROMETRESİ (2-12 mm)

ÖZELLİKLER

- IP65 ÜNİTE
- MANDAL KİLİTLİ
- SIFIRLAMA MASTARI İÇERİR
- ÖLÇÜM NOKTA YÜZEYLERİ KÖR DELİKLERİN DİP ÇAPLARININ ÖLÇÜLEBİLMESİ İÇİN DİZAYN EDİLMİŞTİR.
- 6 mm / 0,24" E KADAR 2 NOKTALI
- 7 mm / 0,27" VE ÜZERİ 3 NOKTALI
- ALUMİNYUM KUTU İÇERİSİNDE

AS-208-12-0

AS-209-09-0

AS-209-12-0

2-6 mm İÇİN

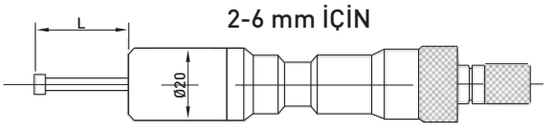

6-12 mm İÇİN

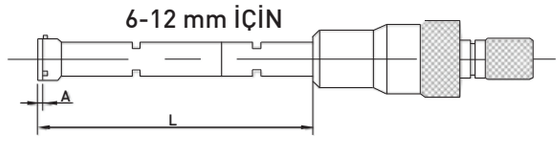

DİJİTAL MODEL

KOD	KAPASİTE	ÖLÇEK	HASSASİYET	SIFIRLAMA MASTARI (mm)	L (mm)	A (mm)	UZATMA ÇUBUĞU (mm)	FİYAT KODU
AS-208-06-0	2-2.5 mm	0,001 mm	±0.004 mm	2.5	12.5	-	-	13025
AS-208-07-0	2.5-3 mm	0,001 mm	±0.004 mm	2.5	12.5	-	-	13026
AS-208-08-0	3-4 mm	0,001 mm	±0.004 mm	4	22.5	-	-	13027
AS-208-09-0	4-5 mm	0,001 mm	±0.004 mm	5	22.5	-	-	13028
AS-208-10-0	5-6 mm	0,001 mm	±0.004 mm	6	22.5	-	-	13029
AS-208-11-0	6-8 mm	0,001 mm	±0.004 mm	6	53.5	0.5	100	13030
AS-208-12-0	8-10 mm	0,001 mm	±0.004 mm	8	53.5	0.5	100	13031
AS-208-13-0	10-12 mm	0,001 mm	±0.004 mm	10	53.5	0.5	100	13032

MEKANİK MODEL

KOD	KAPASİTE	ÖLÇEK	HASSASİYET	SIFIRLAMA MASTARI (mm)	L (mm)	A (mm)	UZATMA ÇUBUĞU (mm)	FİYAT KODU
AS 209-06-0	2-2.5 mm	0,01 mm	±0.004 mm	2.5	12.5	-	-	13033
AS 209-07-0	2.5-3 mm	0,01 mm	±0.004 mm	2.5	12.5	-	-	13034
AS 209-08-0	3-4 mm	0,01 mm	±0.004 mm	4	22.5	-	-	13035
AS 209-09-0	4-5 mm	0,01 mm	±0.004 mm	5	22.5	-	-	13036
AS 209-10-0	5-6 mm	0,01 mm	±0.004 mm	6	22.5	-	-	13037
AS 209-11-0	6-8 mm	0,01 mm	±0.004 mm	6	53.5	0.5	100	13038
AS 209-12-0	8-10 mm	0,01 mm	±0.004 mm	8	53.5	0.5	100	13039
AS 209-13-0	10-12 mm	0,01 mm	±0.004 mm	10	53.5	0.5	100	13040

ÜÇ NOKTA TEMASLI İÇ ÇAP MİKROMETRESİ (12-100 mm)

ÖZELLİKLER

- IP65 ÜNİTE
- MANDAL KİLİTLİ
- SIFIRLAMA MASTARI İÇERİR
- ÖLÇÜM NOKTA YÜZEYLERİ KÖR DELİKLERİN DİP ÇAPLARININ ÖLÇÜLEBİLMESİ İÇİN DİZAYN EDİLMİŞTİR.
- ÖLÇÜM DERİNLİĞİNİ ARTTIRMAK İÇİN EKLENEBİLİR ÇUBUK SEÇENEĞİ
- KARBÜR ÖLÇÜM YÜZEYLERİ
- ALUMİNYUM KUTU İÇERİSİNDE

AS-208-28-0

AS-209-26-0

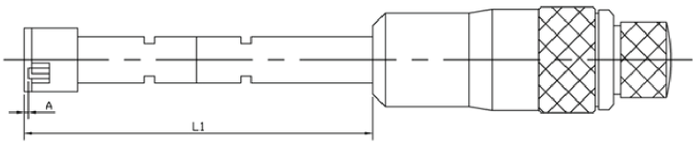

DİJİTAL MODEL

KOD	KAPASİTE	ÖLÇEK	HASSASİYET	SIFIRLAMA MASTARI (mm)	L1 (mm)	A (mm)	UZATMA ÇUBUĞU (mm)	FİYAT KODU
AS-208-24-0	12-16 mm	0,001 mm	±0.004 mm	16	80	0.5	150	13041
AS-208-25-0	16-20 mm	0,001 mm	±0.004 mm	16	80	0.5	150	13042
AS-208-26-0	20-25 mm	0,001 mm	±0.004 mm	25	90	0.5	150	13043
AS-208-27-0	25-30 mm	0,001 mm	±0.004 mm	25	90	0.5	150	13044
AS-208-28-0	30-40 mm	0,001 mm	±0.004 mm	40	97	0.5	150	13045
AS-208-29-0	40-50 mm	0,001 mm	±0.005mm	40	97	0.5	150	13046
AS-208-30-0	50-63 mm	0,001 mm	±0.005mm	62	114	0.5	150	13047
AS-208-31-0	62-75 mm	0,001 mm	±0.005mm	62	114	0.5	150	13048
AS-208-32-0	75-88 mm	0,001 mm	±0.005mm	87	114	0.5	150	13049
AS-208-33-0	87-100 mm	0,001 mm	±0.005mm	87	114	0.5	150	13050

MEKANİK MODEL

KOD	KAPASİTE	ÖLÇEK	HASSASİYET	SIFIRLAMA MASTARI (mm)	L1 (mm)	A (mm)	UZATMA ÇUBUĞU (mm)	FİYAT KODU
AS-209-24-0	12-16 mm	0,005 mm	±0.004 mm	16	80	0.5	150	13051
AS-209-25-0	16-20 mm	0,005 mm	±0.004 mm	16	80	0.5	150	13052
AS-209-26-0	20-25 mm	0,005 mm	±0.004 mm	25	90	0.5	150	13053
AS-209-27-0	25-30 mm	0,005 mm	±0.004 mm	25	90	0.5	150	13054
AS-209-28-0	30-40 mm	0,005 mm	±0.004 mm	40	97	0.5	150	13055
AS-209-29-0	40-50 mm	0,005 mm	±0.005mm	40	97	0.5	150	13056
AS-209-30-0	50-63 mm	0,005 mm	±0.005mm	62	114	0.5	150	13057
AS-209-31-0	62-75 mm	0,005 mm	±0.005mm	62	114	0.5	150	13058
AS-209-32-0	75-88 mm	0,005 mm	±0.005mm	87	114	0.5	150	13059
AS-209-33-0	87-100 mm	0,005 mm	±0.005mm	87	114	0.5	150	13060

ÜÇ NOKTA TEMASLI İÇ ÇAP MİKROMETRESİ (100-300 mm)

ÖZELLİKLER

- IP65 ÜNİTE
- MANDAL KİLİTLİ
- SIFIRLAMA MASTARI OPSİYONELDİR.
- ÖLÇÜM NOKTA YÜZEYLERİ KÖR DELİKLERİN DİŞ ÇAPLARININ ÖLÇÜLEBİLMESİ İÇİN DİZAYN EDİLMİŞTİR.
- ÖLÇÜM DERİNLİĞİNİ ARTTIRMAK İÇİN EKLENEBİLİR ÇUBUK SEÇENEĞİ
- KARBÜR ÖLÇÜM YÜZEYLERİ
- ALUMİNYUM KUTU İÇERİSİNDE

AS-208-37-0

AS-209-35-0

AS-209-36-0

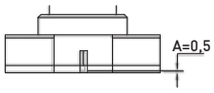

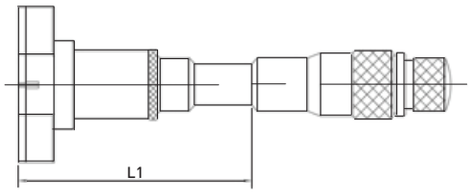

DİJİTAL MODEL

KOD	KAPASİTE	ÖLÇEK	HASSASİYET	SIFIRLAMA MASTARI (mm)	L1 (mm)	UZATMA ÇUBUĞU (mm)	FİYAT KODU
AS-208-34-0	100-125 mm	0,001 mm	±0.005 mm	112.5	145	150	13061
AS-208-35-0	125-150 mm	0,001 mm	±0.005 mm	137.5	145	150	13062
AS-208-36-0	150-175 mm	0,001 mm	±0.005 mm	162.5	145	150	13063
AS-208-37-0	175-200 mm	0,001 mm	±0.005 mm	187.5	145	150	13064
AS-208-38-0	200-225 mm	0,001 mm	±0.007 mm	212.5	145	150	13065
AS-208-39-0	225-250 mm	0,001 mm	±0.007 mm	237.5	145	150	13066
AS-208-40-0	250-275 mm	0,001 mm	±0.007 mm	262.5	145	150	13067
AS-208-41-0	275-300 mm	0,001 mm	±0.007 mm	287.5	145	150	13068

MEKANİK MODEL

KOD	KAPASİTE	ÖLÇEK	HASSASİYET	SIFIRLAMA MASTARI (mm)	L1 (mm)	UZATMA ÇUBUĞU (mm)	FİYAT KODU
AS-209-34-0	100-125 mm	0,005 mm	±0.005 mm	112.5	145	150	13069
AS-209-35-0	125-150 mm	0,005 mm	±0.005 mm	137.5	145	150	13070
AS-209-36-0	150-175 mm	0,005 mm	±0.005 mm	162.5	145	150	13071
AS-209-37-0	175-200 mm	0,005 mm	±0.005 mm	187.5	145	150	13072
AS-209-38-0	200-225 mm	0,005 mm	±0.007 mm	212.5	145	150	13073
AS-209-39-0	225-250 mm	0,005 mm	±0.007 mm	237.5	145	150	13074
AS-209-40-0	250-275 mm	0,005 mm	±0.007 mm	262.5	145	150	13075
AS-209-41-0	275-300 mm	0,005 mm	±0.007 mm	287.5	145	150	13076

İKİ VE ÜÇ NOKTA TEMASLI İÇ ÇAP MİKROMETRE SETİ

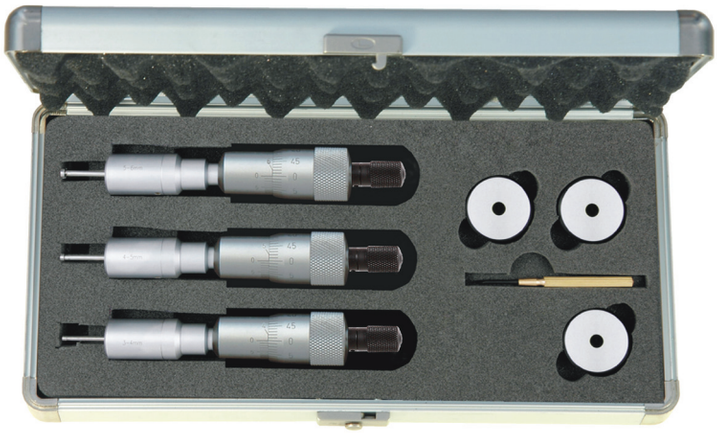

AS-208-62-8

DİJİTAL MODEL

KOD	KAPASİTE	ÖLÇEK	SET İÇERİĞİ	SIFIRLAMA MASTARI (mm)	UZATMA ÇUBUĞU (mm)	FİYAT KODU
AS-208-61-8	2-3 mm	0,01 mm	2-2.5, 2.5-3 mm 2 ADET	2.5	-	**13077**
AS-208-62-8	3-6 mm	0,01 mm	3-4, 4-5, 5-6 mm 3 ADET	4, 5, 6	-	**13078**
AS-208-63-8	6-12 mm	0,01 mm	6-8, 8-10, 10-12 mm 3 ADET	6, 8, 10	100	**13079**
AS-208-64-8	12-20 mm	0,01 mm	12-16, 16-20 mm 2 ADET	16	150	**13080**
AS-208-65-8	20-50 mm	0,01 mm	20-25, 25-30, 30-40, 40-50 mm 4 ADET	25, 40	150	**13081**
AS-208-66-8	50-100 mm	0,01 mm	50-63, 62-75, 75-88, 87-100 mm 4 ADET	62, 87	150	**13082**

MEKANİK MODEL

KOD	KAPASİTE	ÖLÇEK	SET İÇERİĞİ	SIFIRLAMA MASTARI (mm)	UZATMA ÇUBUĞU (mm)	FİYAT KODU
AS-209-61-8	2-3 mm	0,01 mm	2-2.5, 2.5-3 mm 2 ADET	2.5	-	**13083**
AS-209-62-8	3-6 mm	0,01 mm	3-4, 4-5, 5-6 mm 3 ADET	4, 5, 6	-	**13084**
AS-209-63-8	6-12 mm	0,01 mm	6-8, 8-10, 10-12 mm 3 ADET	6, 8, 10	100	**13085**
AS-209-64-8	12-20 mm	0,01 mm	12-16, 16-20 mm 2 ADET	16	150	**13086**
AS-209-65-8	20-50 mm	0,01 mm	20-25, 25-30, 30-40, 40-50 mm 4 ADET	25, 40	150	**13087**
AS-209-66-8	50-100 mm	0,01 mm	50-63, 62-75, 75-88, 87-100 mm 4 ADET	62, 87	150	**13088**

ABS/İNÇ KOORDİNAT SEÇİMİ

TOLERANS ÖLÇME ÖZELLİĞİ

BÜYÜK VE KOLAY OKUNABİLİR LCD EKRAN

HIZLI İNÇ/METRİK DÖNÜŞÜMÜ

SAĞLAM VE UZUN ÖMÜRLÜ ALUMİNYUM DÖKÜM MUHAFAZA

ASIMETO®

KALİBRASYON RAPORU

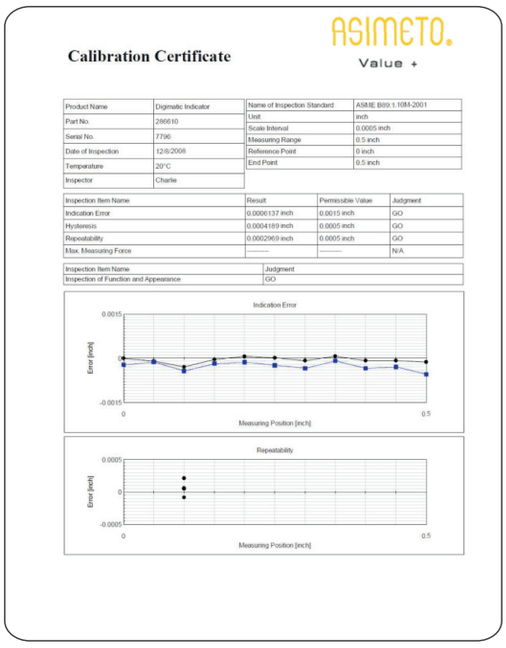

ASIMETO.
Value +

Calibration Certificate

Product Name	Digmatic Indicator	Name of Inspection Standard	ASME B89.1.10M-2001
Part No.	286610	Unit	inch
Serial No.	7796	Scale Interval	0.0005 inch
Date of Inspection	12/8/2008	Measuring Range	0.5 inch
Temperature	20°C	Reference Point	0 inch
Inspector	Charlie	End Point	0.5 inch

Inspection Item Name	Result	Permissible Value	Judgment
Indication Error	0.0006137 inch	0.0015 inch	GO
Hysteresis	0.0004189 inch	0.0005 inch	GO
Repeatability	0.0002969 inch	0.0005 inch	GO
Max. Measuring Force	----------	----------	N/A

Inspection Item Name	Judgment
Inspection of Function and Appearance	GO

AGD2 KOMPARATÖR SAATİ

ÖZELLİKLER

- SAAT ÇAPI Ø58 mm
- ARKA KAPAK KULAKLI VE KULAKSIZ TESLİM EDİLİR.
- METAL ARKA KAPAK
- KOLAY OKUNABİLİR SKALA
- SAYAÇ BÖLMELİ

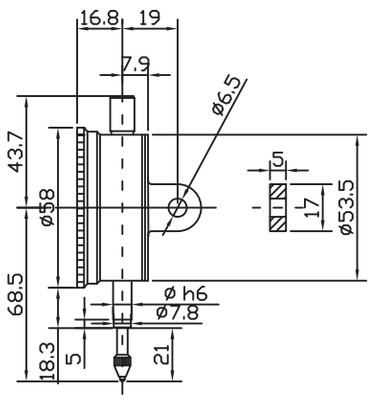

KOD	KAPASİTE	ÖLÇEK	OKUMA ARALIĞI	HASSASİYET	SAP ÇAPI h6	FİYAT KODU
AS-402-10-0	10 mm	0,01 mm	0-10 mm	±0,02 mm	8 mm	**13089**
AS-402-10-1	10 mm	0,01 mm	0-10 mm	±0,02 mm	9,5 mm	**13090**

DİJİTAL KOMPARATÖR SAATİ

ÖZELLİKLER

- TOLERANSLI ÖLÇÜM ÖZELLİĞİ
- İNÇ/METRİK DÖNÜŞÜMÜ
- LR44 PİL
- KULAKLI VE KULAKSIZ MODELLER
- Ø8 mm SAP ÇAPI
- BİLGİ ÇIKIŞ ÖZELLİĞİ

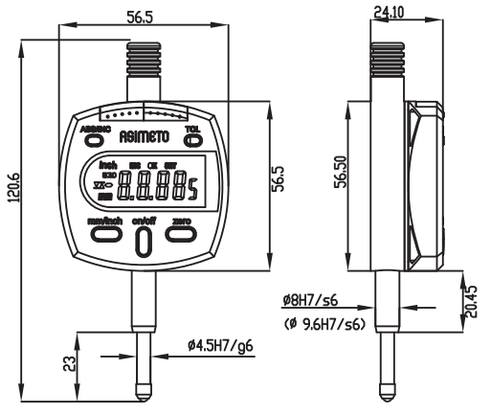

KOD	KAPASİTE	ÖLÇEK	HASSASİYET	FİYAT KODU
AS-405-95-0	12,5 mm	0,01 mm	±0,02 mm	**13091**

DİJİTAL SİLİNDİR KOMPARATÖRÜ

ÖZELLİKLER

- ÖLÇEK : INCH .00005", METRİK 0,002mm
- İNÇ/METRİK DÖNÜŞÜMLÜ

KOD	KAPASİTE	UÇ SAYISI	PUL SAYISI	PROP DERİNLİĞİ	FİYAT KODU
AS-485-11-0	6-10 mm	9 PARÇA	·····	40 mm	13092
AS-485-12-0	10-18 mm	9 PARÇA	1 PARÇA	100 mm	13093
AS-485-21-0	18-35 mm	8 PARÇA	3 PARÇA	100 mm	13094
AS-485-22-0	35-50 mm	6 PARÇA	4 PARÇA	150 mm	13095
AS-485-31-0	50-160 mm	11 PARÇA	4 PARÇA	150 mm	13096
AS-485-32-0	160-250 mm	6 PARÇA	6 PARÇA	250 mm	13097
AS-485-33-0	250-400 mm	5 PARÇA	6 PARÇA	400 mm	13098

MEKANİK SİLİNDİR KOMPARATÖRÜ

ÖZELLİKLER

- SABİT ÖLÇÜM KISIMLARI ÇELİKTENDİR
- HAREKETLİ PROP UCU KARBÜR KÜREDİR
- ÖLÇEK 0,01 mm'DİR.

6-10 mm

10-18 mm

18-35 mm

35.... mm

KOD	KAPASİTE	SAAT	UÇ SAYISI	PUL SAYISI	PROP DERİNLİĞİ	FİYAT KODU
AS-484-11-0	6-10 mm	3 mmx0,01 mm	9 parça	·····	40 mm	13099
AS-484-12-0	10-18 mm	3 mmx0,01 mm	9 parça	1 parça	100 mm	13100
AS-484-21-0	18-35 mm	3 mmx0,01 mm	8 parça	3 parça	100 mm	13101
AS-484-22-0	35-50 mm	3 mmx0,01 mm	6 parça	4 parça	150 mm	13102
AS-484-31-0	50-160 mm	3 mmx0,01 mm	11 parça	4 parça	150 mm	13103
AS-484-32-0	160-250 mm	3 mmx0,01 mm	6 parça	6 parça	250 mm	13104
AS-484-33-0	250-400 mm	3 mmx0,01 mm	8 parça	6 parça	400 mm	13105

SALGI KOMPARATÖR SAATİ

ÖZELLİKLER

- Ø8 mm'LİK KIRLANGIÇ SAP İLE GELİR
- SARI YÜZEY SAYESİNDE KOLAY OKUNUR
- KIYMETLİ TAŞ YATAKLI (JEWELED)

DİKEY

YATAY

KOMPLE SET

AS-500-62-1
PROP ÇAP 2 mm

AS-500-51-1
PROP ÇAP 1 mm

SAP ÇAP 4 mm

DESTEK BAĞLANTI APARATI
ÇAP 8 mm

TUTUCU ÇUBUK 9X9X100 mm

TEMEL SET

SAP ÇAP
8 mm

BAĞLANTI
SOMUNU

PROP ÇAP 2 mm
SAAT

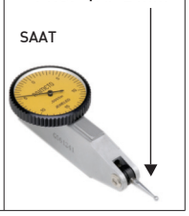

KOD	KAPASİTE	ÖLÇEK	OKUMA ARALIĞI	HASSASİYET	NOT	SAAT ÇAPI (mm)	SET	FİYAT KODU
AS-502-05-4	0,5 mm	0,01 mm	0-25-0	0,013 mm	DİKEY	40 mm	TEMEL SET	**13106**
AS-501-08-0	0,8 mm	0,01 mm	0-40-0	0,013 mm	YATAY	32 mm	TEMEL SET	**13107**
AS-501-08-9	0,8 mm	0,01 mm	0-40-0	0,013 mm	YATAY	32 mm	KOMPLE SET	**13108**

KOD	PROP ÇAPI	UZUNLUK	FİYAT KODU
AS-500-51-1	1 mm	16,8 mm	**13109**
AS-500-62-1	2 mm	17,3 mm	**13110**

SALGI SAATLERİ TEKNİK BİLGİLER

ÖLÇÜLER (YATAY)

ÖLÇEK	A (mm)	B (mm)	C (mm)	D (mm)	E (mm)	F (mm)	J (mm)	K (mm)	M (mm)
0,01 mm	78,6	45	27	19	32	21	8,5	18	**14**

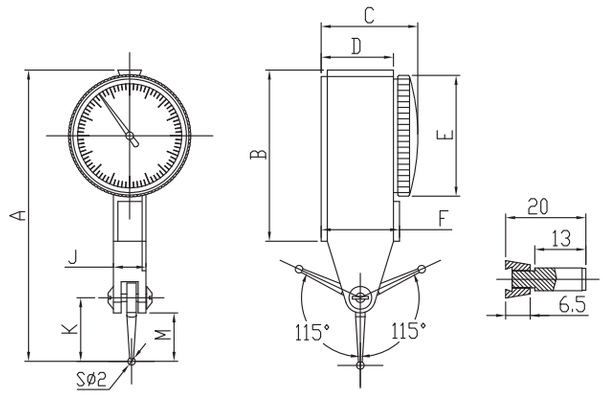

ÖLÇÜLER (DİKEY)

ÖLÇEK	A (mm)	B (mm)	C (mm)	D (mm)	E (mm)	F (mm)	J (mm)
0,01 mm	78,6	45	27	19	32	21	8,5

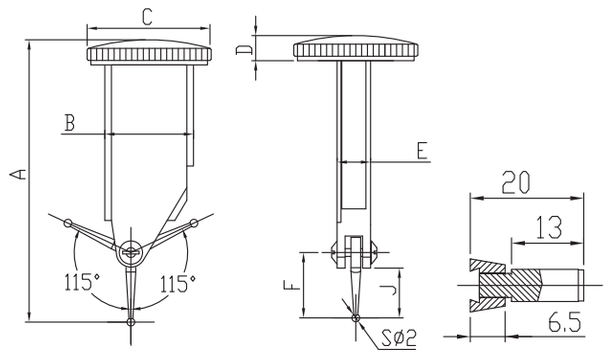

GENİŞLETİLMİŞ MEKANİK SALGI SAATİ SET 1

ÖZELLİKLER
- BİRÇOK SALGI SAATİNİN İKİ KATI ÖLÇÜM ARALIĞI
- KOLAY OKUNABİLİR SAAT
- PASLANMAZ ÖLÇÜM YÜZEYİ

AS-504-81-1

KOD	KAPASİTE	ÖLÇEK	SAAT ÇAPI	HASSASİYET	FİYAT KODU
AS-504-81-1	1,6 mm	0,01 mm	38 mm	±0.03 mm	**13111**
AS-504-81-3	1,6 mm	0,01 mm	30 mm	±0.03 mm	**13112**
AS-504-81-5	1,6 mm	0,01 mm	30 mm	±0.03 mm	**13113**

GENİŞLETİLMİŞ MEKANİK SALGI SAATİ SET 2

ÖZELLİKLER

- BİRÇOK SALGI SAATİNİN İKİ KATI ÖLÇÜM ARALIĞI
- KOLAY OKUNABİLİR SAAT
- PASLANMAZ ÖLÇÜM YÜZEYİ

AS-504-82-1

KOD	KAPASİTE	ÖLÇEK	SAAT ÇAPI	HASSASİYET	FİYAT KODU
AS-504-82-1	1,6 mm	0,01 mm	38 mm	±0.03 mm	**13114**

İÇ ÇAP KOMPRATÖRÜ

ÖZELLİKLER

- İÇ KANAL VE KARMAŞIK YAPILI İÇ ÇAP ÖLÇÜMLERİNİN DOĞRULUKLA YAPILABİLMESİ İÇİN DİZAYN EDİLMİŞTİR
- BU ÖLÇÜ ALETİ KARŞILAŞTIRMALI OKUMA OLANAĞI SAĞLAR VE NOMİNAL ÖLÇÜM İÇİN MİKROMETRE YADA MASTAR İLE SIFIRLAMA YAPMAK GEREKMEKTEDİR.
- ALUMİNYUM KUTU İÇERİSİNDEDİR.

AS-400-14-0

AS-403-22-0

SAATLİ MODEL			DİJİTAL MODEL			KAPASİTE	KOL BOYU	UÇ BOYU	HASSASİYET
TİP A KOD	TİP B KOD	FİYAT KODU	TİP A KOD	TİP B KOD	FİYAT KODU				
AS-403-11-0	-	13115	AS-400-11-0	-	13125	5-15 mm	20 mm	1.5 mm	±0.02 mm
AS-403-12-0	AS-403-12-2	13116	AS-400-12-0	AS-400-12-2	13126	10-20 mm	25 mm	3.0 mm	±0.02 mm
AS-403-13-0	AS-403-13-2	13117	AS-400-13-0	AS-400-13-2	13127	20-30 mm	30 mm	6.5 mm	±0.02 mm
AS-403-14-0	AS-403-14-2	13118	AS-400-14-0	AS-400-14-2	13128	30-40 mm	30 mm	9.0 mm	±0.02 mm
AS-403-15-0	AS-403-15-2	13119	AS-400-15-0	AS-400-15-2	13129	40-50 mm	30 mm	9.0 mm	±0.02 mm
AS-403-21-0	-	13120	AS-400-21-0	-	13130	5-25 mm	35 mm	1.5 mm	±0.03 mm
AS-403-22-0	AS-403-22-2	13121	AS-400-22-0	AS-400-22-2	13131	10-30 mm	55 mm	3.5 mm	±0.03 mm
AS-403-23-0	AS-403-23-2	13122	AS-400-23-0	AS-400-23-2	13132	20-40 mm	80 mm	6.5 mm	±0.03 mm
AS-403-24-0	AS-403-24-2	13123	AS-400-24-0	AS-400-24-2	13133	30-50 mm	80 mm	8.5 mm	±0.03 mm
AS-403-25-0	AS-403-25-2	13124	AS-400-25-0	AS-400-25-2	13134	40-60 mm	80 mm	8.5 mm	±0.03 mm

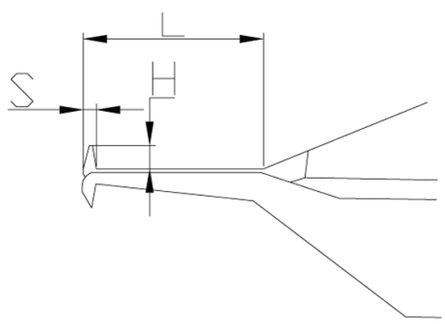

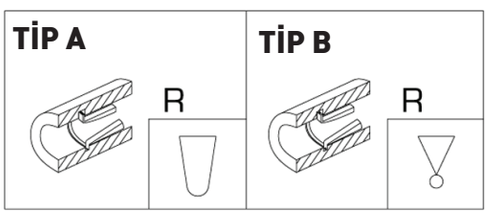

KAPASİTE	L (mm)	S (mm)	H (mm)	A(R) (mm)	B(D) (mm)
5-15 mm	20	1.0	1.5	0.3	/
10-20 mm	25	1.5	3.0	0.3	Ø1.5
20-30 mm	30	2.0	6.5	0.5	Ø1.5
30-40 mm	30	2.5	9.0	0.5	Ø1.5
40-50 mm	30	2.5	9.0	0.5	Ø1.5
5-25 mm	35	1.0	1.5	0.3	/
10-30 mm	55	2.0	3.5	0.5	Ø1.5
20-40 mm	80	3.0	6.5	0.5	Ø1.5
30-50 mm	80	3.0	8.5	0.5	Ø1.5
40-60 mm	80	3.0	8.5	0.5	Ø1.5

KALINLIK KOMPARATÖRÜ

ÖZELLİKLER

- HER TÜRLÜ KAĞIT , FİLM, SAÇ LEVHA, MÜCEVHER, DERİ VE BU TİP MALZEMELERİN KALINLIK ÖLÇÜMLERİNİ HASSAS ŞEKİLDE YAPAR
- ÖLÇÜM ÇENE YÜZEYLERİ DÜZLEŞTİRİLMİŞTİR.

STANDART AKSESUARLAR
- PİL (DİJİTAL MODELLERDE)
- GARANTİ BELGESİ, KULLANIM KILAVUZU
- PLASTİK KUTU İÇERİSİNDE

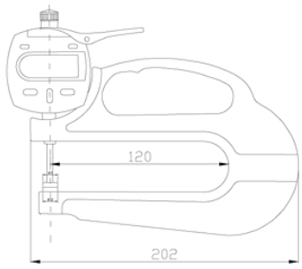

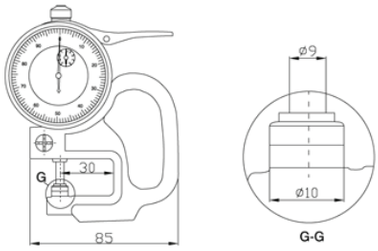

DİJİTAL MODEL

KOD	KAPASİTE	ÖLÇEK	HASSASİYET	ÖLÇÜ DERİNLİĞİ	FİYAT KODU
AS-495-01-0	0-10 mm	0.01 mm	±0.015 mm	30 mm	**13135**
AS-495-02-0	0-10 mm	0.01 mm	±0.015 mm	120 mm	**13136**
AS-495-01-3	0-10 mm	0.001 mm	±0.01 mm	30 mm	**13137**
AS-495-02-3	0-10 mm	0.001 mm	±0.01 mm	120 mm	**13138**

SAATLİ MODEL

KOD	KAPASİTE	ÖLÇEK	HASSASİYET	ÖLÇÜ DERİNLİĞİ	FİYAT KODU
AS-491-01-0	0-10 mm	0.01 mm	±0.015 mm	30 mm	**13139**
AS-491-02-0	0-10 mm	0.01 mm	±0.015 mm	120 mm	**13140**

MANYETİK AYAK

ÖZELLİKLER

- 8 mm KOLLU YA DA 6 mm ÇAPLI KULAKLI SAATLER İÇİN
- AÇMA / SIKMA DÜĞMESİ

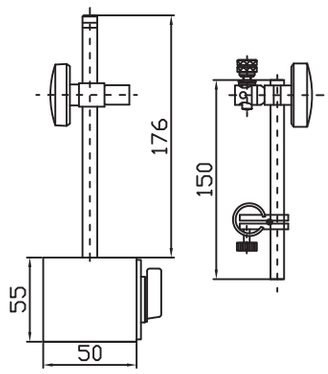

KOD	MANYETİK GÜÇ	MODEL	FİYAT KODU
AS-601-02-0	60 kg	150 mm AYARLANABİLİR KOL / HASSAS AYARLI	**13141**

UNIVERSAL MANYETİK AYAK

ÖZELLİKLER

- MAFSALLI TİP
- HERBİRİ AYRI AYRI KİLİTLENEBİLEN 3 ADET MAFSALI VARDIR
- 8 mm ÇAPLI SAATLER İÇİN
- AÇMA / SIKMA DÜĞMESİ

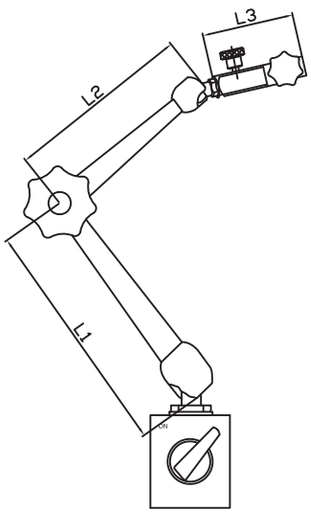

KOD	MANYETİK GÜÇ	L_1 (mm)	L_2 (mm)	L_3 (mm)	TOPLAM	TABAN ÖLÇÜLERİ	FİYAT KODU
AS-602-02-01	60 kg	110	102	56	270	60x50x55	**13142**

MANYETİK AYAK VE SALGI SAAT SETİ

PLASTİK KUTULUDUR

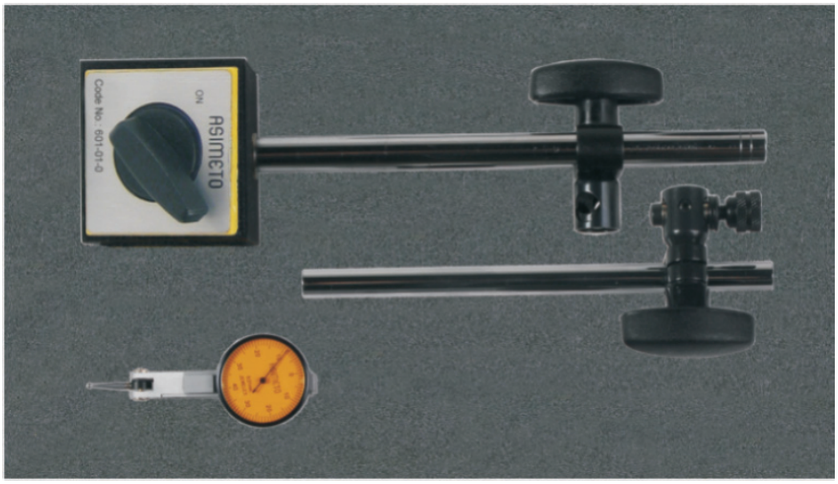

SET ÜRÜN KODU: AS-960-10-0

İÇERİK ÜRÜN KODU	İÇERİK AÇIKLAMA	FİYAT KODU
AS-601-01-0	MANYETİK AYAK. KOL BOYU 150 mm, DELİK 8 mm	**13144**
AS-501-08-0	0-0,08 mm X 0,01 mm YATAY SALGI SAATİ	

MANYETİK AYAK VE KOMPARATÖR SAAT SETİ

PLASTİK KUTULUDUR

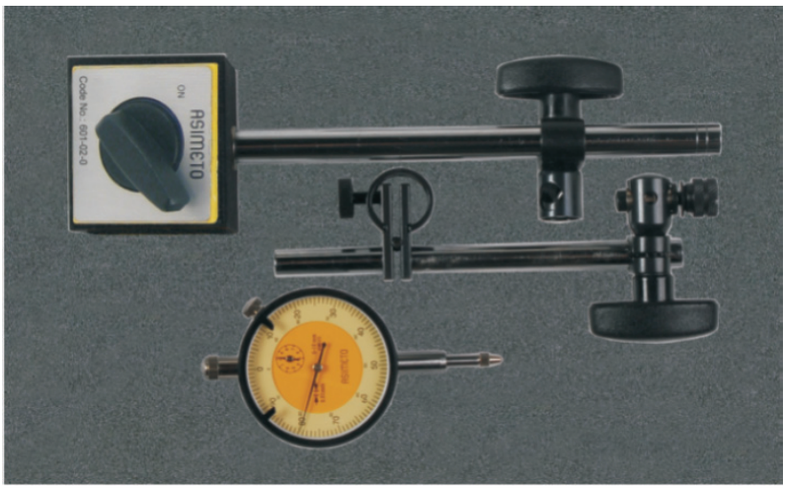

SET ÜRÜN KODU: AS-960-8-0

İÇERİK ÜRÜN KODU	İÇERİK AÇIKLAMA	FİYAT KODU
AS-601-02-0	MANYETİK AYAK. KOL BOYU 150 mm, DELİK 8 mm	**13145**
AS-402-10-0	0-10 mm X 0,01 mm AGD2 KOMPARATÖR SAATİ	

MEKANİK YÜKSEKLİK MİHENGİRİ

ÖZELLİKLER

- KOLAY KULLANIM İÇİN İNCE AYAR ÖZELLİĞİ
- SATEN KROM YÜZEY
- KARBÜR UÇLU ÇİZGİ KALEMİ
- KİRİŞ VE HAREKETLİ KISIM PASLLANMAZ ÇELİKTİR
- PLASTİK KORUYUCULU TABAN

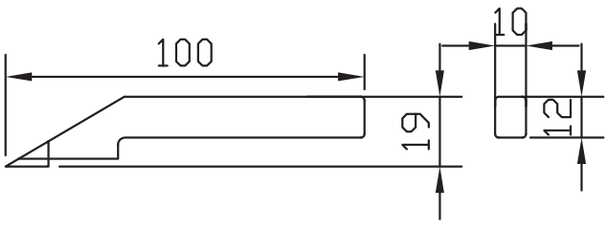

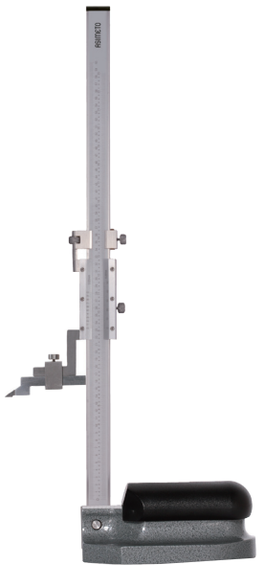

KOD	KAPASİTE	ÖLÇEK	HASSASİYET	FİYAT KODU
AS-621-12-0	0-300 mm	0,05 mm	±0,04 mm	13147
AS-621-24-0	0-600 mm	0,05 mm	±0,05 mm	13148

ÇİFT KOLON NUMARATÖRLÜ - SAATLİ YÜKSEKLİK MİHENGİRİ

ÖZELLİKLER

- MEVCUT POZİSYON, KOMBİNE EDİLMİŞ SAAT VE NUMARATÖR İLE GÖSTERİLİR
- HASSAS VE KESİN HAREKET SAĞLAYAN HAREKET TEKERLEĞİ
- NUMARATÖR ÖLÇEĞİ: Inch .1", Metrik 1mm
- NUMARATÖR ÇİFT YÖNLÜ POZİSYONLAMAYA VE HERHANGİ BİR KONUMDA SIFIRLAMAYA OLANAK SAĞLAR.

STANDART AKSESUARLAR
- KARBÜR UÇLU ÇİZGİ KALEMİ
- GARANTİ BELGESİ KULLANIM KILAVUZU
- ÖZEL ŞEKİLLENDİRİLMİŞ KÖPÜKLÜ KARTON KUTU İÇERİSİNDE

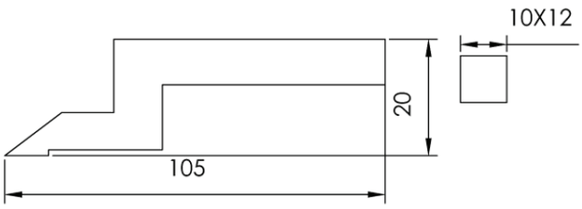

AS-623-18-0

KOD	KAPASİTE	ÖLÇEK	HASSASİYET	FİYAT KODU
AS-623-12-0	0-300 mm	0,01 mm	±0.04 mm	13149
AS-623-18-0	0-450 mm	0,01 mm	±0.05 mm	13150
AS-623-24-0	0-600 mm	0,01 mm	±0.07 mm	13151
AS-623-40-0	0-1000 mm	0,01 mm	±0.07 mm	13152

TEK KOLON DİJİTAL YÜKSEKLİK MİHENGİRİ

ÖZELLİKLER

- ABS ÖZELLİĞİNE SAHİPTİR.
- KARBÜR UÇLU ÇİZGİ KALEMİ.
- KÜÇÜK ÖLÇEKLİ PARÇALARIN YÜKSEKLİĞİ KOLAYCA ÖLÇÜLEBİLİR.
- İNÇ/METRİK DÖNÜŞÜMÜ
- NET LCD EKRAN
- PLASTİK KAPLI TABAN
- İNÇ 0005”/METRİK 0,01 mm

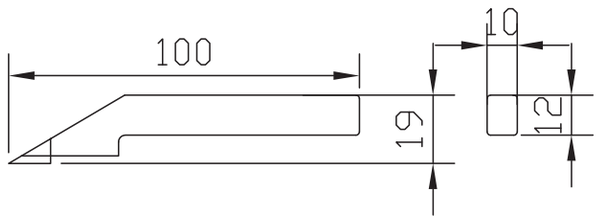

AS-625-24-0

KOD	KAPASİTE	ÖLÇEK	HASSASİYET	FİYAT KODU
AS-625-12-0	0-300 mm	0,01 mm	±0.04 mm	**13153**
AS-625-24-0	0-600 mm	0,01 mm	±0.07 mm	**13154**

ÇİFT KOLON DİJİTAL YÜKSEKLİK MİHENGİRİ

ÖZELLİKLER

- MİKRO AYARLI DİŞLİ HAREKET SİSTEMİ SAYESİNDE HASSAS HAREKET OLANAĞI
- MİKROMETRE BAĞLANILABİLME ÖZELLİĞİ SAYESİNDE HASSAS ÖLÇÜ
- İNÇ/METRİK DÖNÜŞÜMÜ, HERHANGİ BİR POZİSYONDA SIFIRLAMA
- MANUEL AÇMA / KAPAMA
- GENİŞ LCD EKRAN

STANDART AKSESUARLAR
- KARBÜR UÇLU ÇİZGİ KALEMİ.
- SR44 PİL
- GARANTİ BELGESİ KULLANIM KILAVUZU
- ÖZEL ŞEKİLLENDİRİLMİŞ KÖPÜKLÜ KARTON KUTU

AS-627-24-0

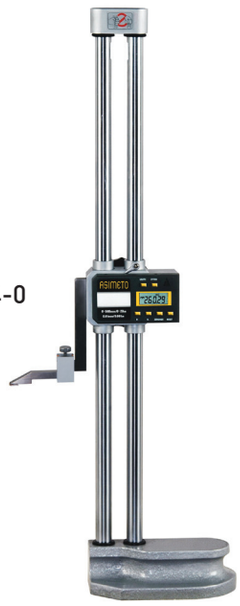

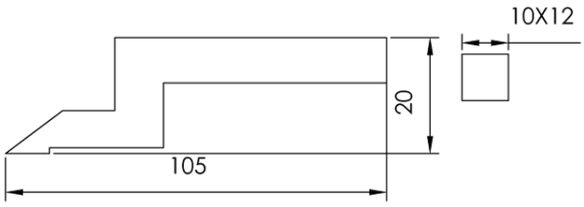

KOD	KAPASİTE	ÖLÇEK	HASSASİYET	FİYAT KODU
AS-627-12-0	0-300 mm	0,01 mm	±0.04 mm	**13155**
AS-627-18-0	0-450 mm	0,01 mm	±0.04 mm	**13156**
AS-627-24-0	0-600 mm	0,01 mm	±0.05 mm	**13157**

AÇI ÖLÇER

ÖZELLİKLER

- ÖLÇEK :1°
- GÖVDE VE SKALA PASLANMAZ ÇELİK
- 150mm/6" ÇUBUK, Ø85mm AÇI ÖLÇER.
- DERİ KILIF İÇİNDE

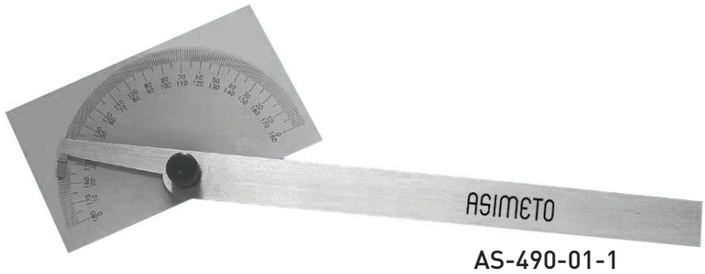

AS-490-01-1

AS-490-01-2

KOD	ÖLÇÜ ARALIKLARI	FİYAT KODU
AS-490-01-1	İLETKİ ÇÖZÜNÜRLÜK: 0°-90°, 90°-180°, 180°-90°, 90°-0°	**13158**
AS-490-01-2	YARI DAİRE: 0°-180°, 180°-0°	**13159**

ÜNİVERSAL AÇI ÖLÇER

ÖZELLİKLER

- SAAT ÖLÇEĞİ: 1° CETVEL ÖLÇEĞİ 5 '
- AÇISAL ÖLÇÜMLERİN KESİN BİR ŞEKİLDE YAPILMASI İÇİN DİZAYN EDİLMİŞTİR
- BÜYÜTEÇLİ EKRAN KOLAY OKUMA SAĞLAR
- YÜKSEKLİK MİHENGİRİ İLE BİRLİKTE KULLANILABİLİR
- HASSASİYET: ±5
- AHŞAP KUTU İÇİNDE

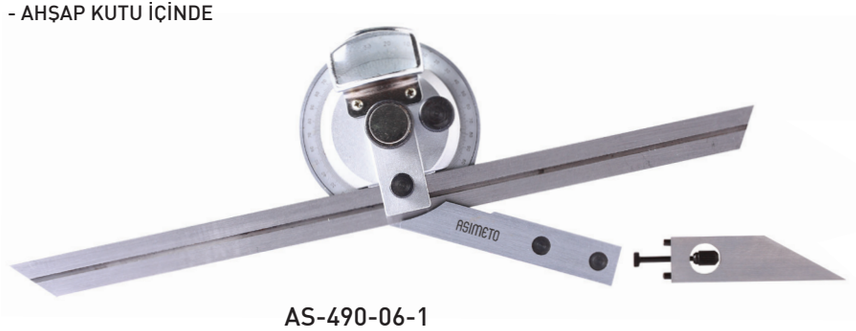

AS-490-06-1

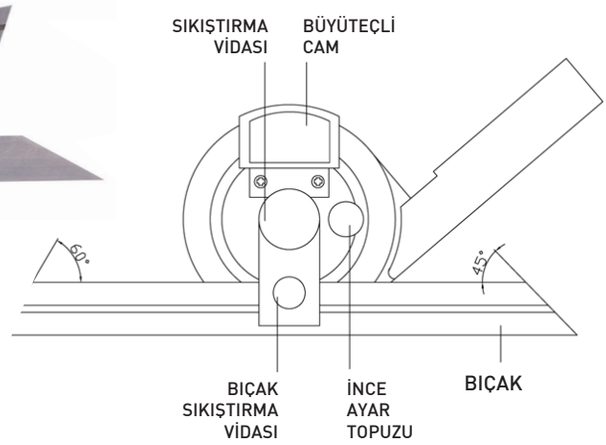

KOD	ÇUBUK BOYLARI	FİYAT KODU
AS-490-06-1	150mm/6" ÇUBUK	**13160**
AS-490-06-2	200mm/8" ÇUBUK	**13161**
AS-490-06-3	300mm/12" ÇUBUK	**13162**
AS-490-06-0	3 ÇUBUK İLE : 150mm/6", 200mm/8", 300mm/12"	**13163**

SAATLİ AÇI ÖLÇER

ÖZELLİKLER

- ÖLÇÜM ARALIĞI 0-360°, ÖLÇEK: 5'
- KESİN AÇISAL ÖLÇÜM İÇİN ANALOG EKRAN VE HASSAS AYARLI
- YÜKSEKLİK MİHENGİRİ İLE KULLANILABİLİR.
- HASSASİYET: ±5
- AHŞAP KUTU İÇERİSİNDE.

KOD	ÇUBUK BOYLARI	FİYAT KODU
AS-490-10-0	150 mm/6", 200 mm/8", 300 mm/12"	**13164**

DİJİTAL AÇI ÖLÇER

ÖZELLİKLER

- ÖLÇÜM ARALIĞI 0-360°,
- ARALIK SEÇİMİ 1x360° 2x180° 4x90°
- İNCE AYARLI
- SIFIRLAMA SEÇENEĞİ
- HASSASİYET: ±5
- AHŞAP KUTU İÇERİSİNDE.

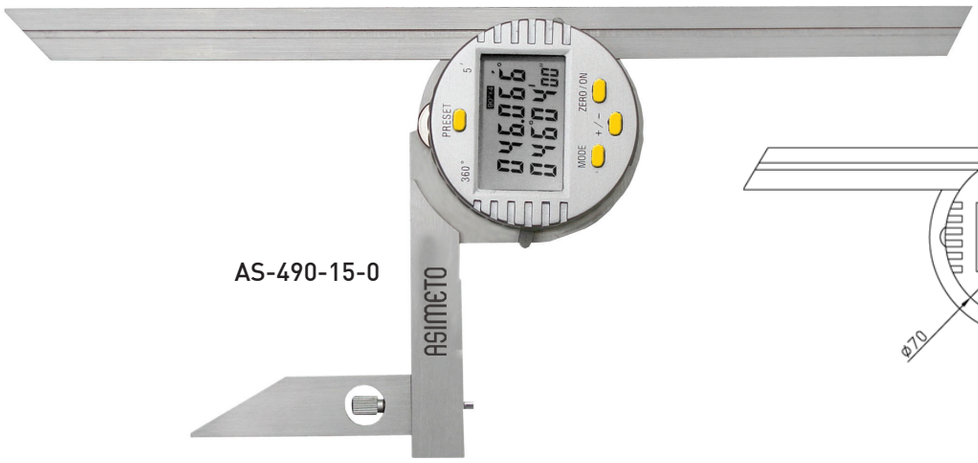

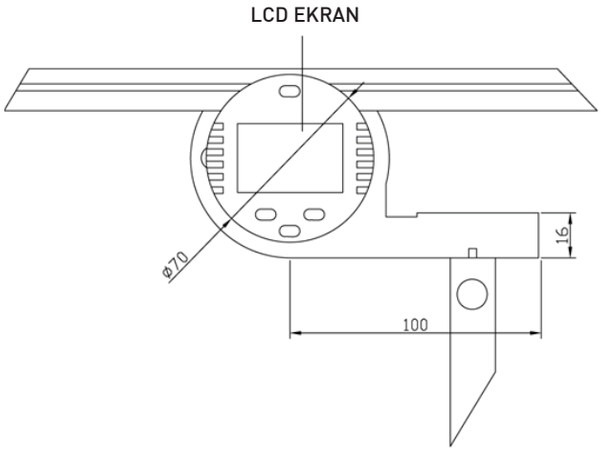

KOD	ÇUBUK BOYLARI	FİYAT KODU
AS-490-15-0	150 mm/6", 200 mm/8", 300 mm/12"	**13165**

ÇELİK GÖNYE

ÖZELLİKLER

- HASSAS TAŞLANMIŞ SERT ÇELİKTEN İMAL EDİLMİŞTİR.
- HASSASİYET DIN 875 NORMUNDA
- MUKAVVA KUTU İÇİNDE

GENİŞ TABANLI GÖNYELER	STANDART TİP			AÇILI TİP		
BOYUT	KARESELLİK	KOD	FİYAT KODU	KARESELLİK	KOD	FİYAT KODU
50 x 40 mm	0	AS-639-21-4	13166	00	AS-639-21-0	13175
75 x 50 mm	0	AS-639-22-4	13167	00	AS-639-22-0	13176
100 x 70 mm	0	AS-639-23-4	13168	00	AS-639-23-0	13177
150 x 100 mm	0	AS-639-24-4	13169	00	AS-639-24-0	13178
200 x 130 mm	0	AS-639-25-4	13170	00	AS-639-25-0	13179
250 x 160 mm	0	AS-639-26-4	13171	00	AS-639-26-0	13180
300 x 200 mm	0	AS-639-27-4	13172	00	AS-639-27-0	13181
400 x 265 mm	1	AS-639-28-4	13173	-	-	-
500 x 330 mm	1	AS-639-29-4	13174	-	-	-

AS-639-23-0

GENİŞ TABANLI GÖNYELER	STANDART TİP			AÇILI TİP		
BOYUT	KARESELLİK	KOD	FİYAT KODU	KARESELLİK	KOD	FİYAT KODU
50 x 40 mm	0	AS-639-31-4	13182	00	AS-639-31-0	13189
75 x 50 mm	0	AS-639-32-4	13183	00	AS-639-32-0	13190
100 x 70 mm	0	AS-639-33-4	13184	00	AS-639-33-0	13191
150 x 100 mm	0	AS-639-34-4	13185	00	AS-639-34-0	13192
200 x 130 mm	0	AS-639-35-4	13186	00	AS-639-35-0	13193
250 x 165 mm	0	AS-639-36-4	13187	00	AS-639-36-0	13194
300 x 200 mm	0	AS-639-37-4	13188	00	AS-639-37-0	13195

AS-639-33-4

EXTRA GENİŞ TABANLI GÖNYELER	STANDART TİP			AÇILI TİP		
BOYUT	KARESELLİK	KOD	FİYAT KODU	KARESELLİK	KOD	FİYAT KODU
75 x 50 mm	0	AS-639-53-0	13196	00	AS-639-53-1	13204
100 x 70 mm	0	AS-639-54-0	13197	00	AS-639-54-1	13205
150 x 100 mm	0	AS-639-55-0	13198	00	AS-639-55-1	13206
200 x 130 mm	0	AS-639-56-0	13199	00	AS-639-56-1	13207
250 x 160 mm	0	AS-639-57-0	13200	00	AS-639-57-1	13208
300 x 200 mm	0	AS-639-58-0	13201	00	AS-639-58-1	13209
400 x 265 mm	1	AS-639-59-0	13202	-	-	-
500 x 330 mm	1	AS-639-60-0	13203	-	-	-

AS-639-53-0

GRANİT GÖNYE

ÖZELLİKLER

- AŞINMAYA KARŞI DAYANIKLI SİYAH GRANİTTEN İMAL EDİLMİŞTİR.
- REFERANS YÜZEY EĞİKLİĞİ DIN876/00
- KARESELLİK DIN 875
- AHŞAP KUTU İÇİNDE

KOD	BOYUT	KALINLIK	HASSASİYET	FİYAT KODU
AS-639-01-0	200 x 150 mm	50 mm	00	13210
AS-639-02-0	300 x 200 mm	50 mm	00	13211
AS-639-03-0	400 x 250 mm	50 mm	00	13212
AS-639-04-0	500 x 300 mm	60 mm	00	13213
AS-639-05-0	600 x 400 mm	70 mm	00	13214
AS-639-06-0	800 x 500 mm	80 mm	00	13215
AS-639-07-0	1000 x 600 mm	100 mm	00	13216

AS-639-03-0

KELEPÇELİ V-YATAK

ÖZELLİKLER

- SERTLEŞTİRİLMİŞ ÇELİKTEN İMAL EDİLMİŞTİR
- YAYLI BAĞLAMA APARATI İLE BİRLİKTE
- HASSASİYET: PARALELLİK VE KARESELLİK : 0,005 mm
- AHŞAP KUTU İÇİNDE

AS-606-60-0

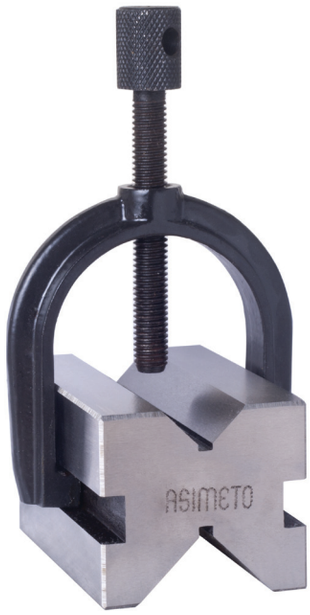

AS-606-60-6

DÜZ KELEPÇE

KOD	TABAN ÖLÇÜLERİ	ŞAFT ÇAPI	FİYAT KODU
AS-606-60-0	30x35x35 mm	25 mm	**13217**
AS-606-61-0	60x60x50 mm	55 mm	**13218**
AS-606-62-0	105x105x78 mm	100 mm	**13219**

DERİN BOĞAZ KELEPÇE

KOD	TABAN ÖLÇÜLERİ	ŞAFT ÇAPI	FİYAT KODU
AS-606-60-6	40x35x35 mm	25 mm	**13220**
AS-606-60-2	70x45x41 mm	40 mm	**13221**
AS-606-60-4	70x63x44 mm	40 mm	**13222**

YÜZEY PÜRÜZLÜLÜK ÖLÇÜM SETİ

ÖZELLİKLER

- ELEKTRİKSEL ŞEKİLLENDİRİLMİŞ 30 PARÇA SERT NİKEL
- GÖRSEL KIYASLAMA İLE YÜZEY PÜRÜZLÜLÜĞÜ ÖLÇÜMÜNDE KULLANILIR.
- DERİ KILIF İÇİNDE

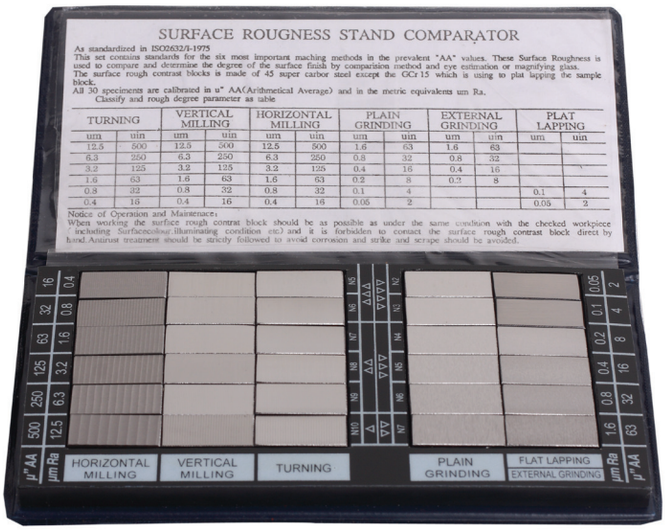

AS-506-01

KOD	AS-506-01-0		
ADET	**İÇERİK**	**PÜRÜZLÜLÜK**	**FİYAT KODU**
2	DÜZ YÜZEY	0.05; 0.1µm (2; 4µ")	13223
4	RAYBALI	0.2; 0.4; 0.8; 1.6µm (8; 16; 32; 63µ")	
6	TAŞLANMIŞ	0.05; 0.1; 0.2; 0.4; 0.8; 1.6µm (2; 4; 8; 16; 32; 63µ")	
6	YATAY FREZELER	0.4; 0.8; 1.6; 3.2; 6.3; 12.5µm (16; 32; 63; 125; 250; 500µ")	
6	DİKEY FREZELER	0.4; 0.8; 1.6; 3.2; 6.3; 12.5µm (16; 32; 63; 125; 250; 500µ")	
6	TORNALANMIŞ	0.4; 0.8; 1.6; 3.2; 6.3; 12.5µm (16; 32; 63; 125; 250; 500µ")	

DİKEY PROFİL PROJEKTÖRÜ

ÖZELLİKLER

- İŞ PARÇALARININ VE PROFİLLERİN KONTROLÜNDE KULLANILIR.
- MÜKEMMEL KALİTEDE BÜYÜTME SAĞLAMAK AMACIYLA TASARLANMIŞTIR
- 0.08%' İN ALTINDA SAPMA İLE KONTÜR ÖLÇÜMÜ
- KULLANIŞLI KOORDİNAT TRANSFER VE BİLGİ İŞLEME SİSTEMİ

STANDART AKSESUARLAR

- ANA GÖVDE	1 ADET
- LENS	1 ADET
- YARI YANSITICI PARÇA (LENS İLE)	1 ADET
- EKRAN YAY FİKSTÜRÜ	4 ADET
- 2m GÜÇ KABLOSU	1 ADET
- KULLANMA KILAVUZU	1 ADET
- SERTİFİKA	1 ADET
- PAKET LİSTESİ	1 ADET
- 4A/5 x 20 SİGORTA	5 ADET
- 24V 150W HALOJEN LAMBA	2 ADET

AS-641-01-0

ÖZELLİKLER

KOD	641-01-0 / 641-01-1	641-02-0 / 641-02-1
GÖRÜNTÜLEME YÖNÜ	DİREKT / İNDİREKT GÖRÜNTÜLEME	DİREKT / İNDİREKT GÖRÜNTÜLEME
AYDINLATMA	TAŞIMA VE YANSITMA IŞIK KAYNAĞI 24V/150W-HALOJEN LAMBA	TAŞIMA VE YANSITMA IŞIK KAYNAĞI 24V/150W-HALOJEN LAMBA
GÜÇ	110V/220V(AC), 50/60Hz, 400W TOPLAM GÜÇ	110V/220V(AC), 50/60Hz, 400W TOPLAM GÜÇ
IŞIK KAYNAĞI SOĞUTMASI	HAVA SOĞUTMA	HAVA SOĞUTMA
ÖLÇÜLER (mm)	770 x 550 x 1100	770 x 550 x 1100
AĞIRLIK (kgs)	130	160
FİYAT KODU	13224	13225

ÇALIŞMA TABLOSU

KOD	641-01-0 / 641-01-1	641-02-0 / 641-02-1
PROJEKSİYON ÖLÇÜSÜ (mm)	340 x 152	404 x 228
CAM TABLA ÖLÇÜSÜ (mm)	196 x 96	260 x 160
X EKSENİ KURS BOYU (mm)	150	200
Y EKSENİ KURS BOYU (mm)	50	100
Z EKSENİ KURS BOYU (mm)	90 (ODAKLAMA İÇİN)	90 (ODAKLAMA İÇİN)
ÖLÇÜM DOĞRULUĞU	4.0+L/25 µm L: ÖLÇME BOYU (mm)	4.0+L/25 µm L: ÖLÇME BOYU (mm)
ÇÖZÜNÜRLÜK (X/Y-axis)	0.001 mm (1µm) veya 0.0005 mm (0.5µm)	0.001 mm (1µm) veya 0.0005 mm (0.5µm)

PROJEKTÖR EKRANI

KOD	641-01-0 / 641-01-1 / 641-02-0 / 641-02-1
ÖLÇÜLER	12" (Ø312 mm),KULLANILABİLİR KAPASİTE → Ø300 mm
DÖNDÜRME ARALIĞI	0°~360°
AÇI ÇÖZÜNÜRLÜĞÜ	1' veya 0.01°

OBJEKTİF LENSİ

BÜYÜTME	10X (STANDART)	20X (OPSİYONEL)	50X (OPSİYONEL)
OBJEKTİF GÖRÜNÜMÜ (mm)	Ø30	Ø15	Ø6
ÇALIŞMA MESAFESİ (mm)	77.7	44.3	38.4

OPSİYONEL

KOD	AÇIKLAMA	FİYAT KODU
AS-641-05-0	DÖNDÜRÜLEBİLİR TABLA	13226
AS-641-05-1	DÖNDÜRÜLEBİLİR MERKEZ DESTEK	13227
AS-641-05-2	SINIR DEDEKTÖRÜ	13228

BİLGİ İŞLEM SİSTEMİ

AÇIKLAMA
DC-3000 ÇOK FONKSİYONLU BİLGİ İŞLEM SİSTEMİ : KOORDİNAT KAÇIRMA, mm/inç DÖNÜŞÜMÜ, 0 AYARLAMA 0°, 90°, 270°, 360° DÖNÜŞÜMLERİ, DOĞRUSAL KOMPANZATÖR

ATÖLYE MİKROSKOBU

ÖZELLİKLER

- HAFİF, YOĞUN VE KESKİN 3-BOYUTLU NESNELER İÇİN YÜKSEK KALİTE GÖRÜŞ
- HER İKİ TARAFTA BULUNAN ERGONOMİK EL TEKERLEĞİ İLE SAĞ VE SOL EL ZOOMLAMA
- AYARLANABİLİR ÖN VE ARKA LED IŞIĞI
- SAĞLAM METAL STAND
- STABİL HASSAS XY EKSENLİ TABLA

AS-642-05-0

KOD	AS-642-05-0
ÖLÇÜM ARALIĞI	50 / 50 mm
TABLO ÖLÇÜSÜ	150 x 150 mm
MAX. PARÇA ARALIĞI	15 kg
ÖLÇÜM SİSTEMİ	MİKROMETRE BAŞLIK
OKUMA	0.001 mm
HATA LİMİTİ	8 µm
TEKRARLANABİLİRLİK	2 µm
ZOOM	8 - 40X
GÖRÜŞ ALANI	23 - 4 mm
ÇALIŞMA MESAFESİ	70 mm
MAX. TEST PARÇASI YÜKSEKLİĞİ	190 mm
AYDINLATMA	AYARLANABİLİR LED IŞIKLI
ARAYÜZ	USB / Opto RS232
ÖLÇÜLER	535 x 410 x 470 mm
FİYAT KODU	13232

12” OPTİK KIYASLAMA CİHAZI

ÖZELLİKLER

- 2 ADET SİLİNDİR KOMPRATÖR (1” DİKEY,2”TABLA HAREKETİ İÇİN)
- GENİŞ 12” x 3” T-YUVA KADEME, 6” YATAY VE 2-1/2” DİKEY HAREKET
- 12” ÇAPINDA DAİRESEL EKRAN
- HASSAS AYARLI DÖNDÜRÜLEBİLİR EKRAN
- SEÇİLEBİLİR YÜKSEK VE DÜŞÜK AYDINLATMA DÜĞMESİ
- DİJİTAL SAAT VE V-BLOK OPSİYONEL

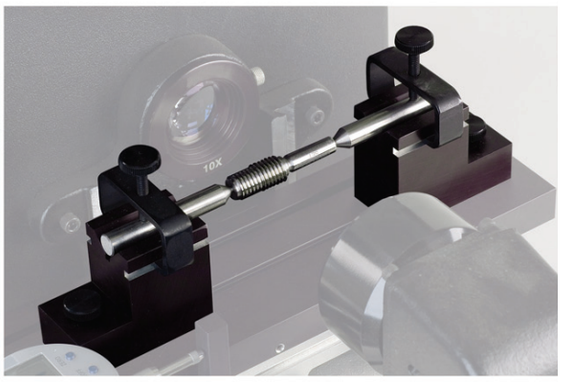

AS-641-09-9

KOD	MODEL	ÖZELLİK	FİYAT KODU
AS-641-09-0	TİP I	Lens 10X	**13233**
AS-641-09-2	TİP II	Lens 10X, 20X VE 40X	**13234**

OPSİYONEL

KOD	MODEL	ÖZELLİK	FİYAT KODU
AS-641-09-9	V-BLOK	1 ÇİFT	**13235**

MİKROSKOP XC-100L

ÖZELLİKLER
- GENİŞ ALANDA NET GÖRÜNTÜ VEREN OKÜLER, MAKİNE ENDÜSTRİSİNDE NUMUNE UYGULAMALARI, MATBAACILIK VE TEKSTİL SEKTÖRÜNE UYGUN
- KÜÇÜK BOYUTLU, HAFİF, HOŞ TASARIM VE KOLAY OPERASYON
- PAKETLEME: ÖZEL ŞEKİLLENDİRİLMİŞ KÖPÜKLÜ KARTON KUTU

STANDART AKSESUARLAR
- OKÜLER, LAMBA, KULLANMA KILAVUZU

KOD	AS-642-01-0	AS-642-01-0A
HASSASİYET	0.01mm	0.025mm
BÜYÜTME	100X	40X
BAKIŞ ALANI	1.6mm	4.2mm
ÇALIŞMA MESAFESİ	7mm	18mm
OKÜLER	WF10X, HASSASİYET: 0.025 mm	WF10X, HASSASİYET: 0.025 mm
OBJEKTİF	10X	4X
AYDINLATMA SİSTEMİ	KALEM AYDINLATMA	KALEM AYDINLATMA
FİYAT KODU	13236	13237

AS-642-01-0

EK AKSESUARLAR

KOD		AÇIKLAMA	FİYAT KODU
AS-642-10-0	OBJEKTİF	4X	13238

MİKROSKOP MS-2

ÖZELLİKLER
- GENİŞ GÖRÜNTÜ ALANININ ÜZERİNDE NET GÖRÜNTÜ VEREN OKÜLER
- DÖNDÜRÜLEBİLİR OBJEKTİF, 45° EĞİMLİ VE 360° DÖDÜRÜLEBİLİR
- PAKETLEME: ÖZEL ŞEKİLLENDİRİLMİŞ KÖPÜKLÜ KARTON KUTU

STANDART AKSESUARLAR
- OKÜLER, CAM TABLA, KULLANMA KILAVUZU

KOD	AS-642-01-1	AS-642-01-1A
BÜYÜTME	20X	N/A
BAKIŞ ALANI	8.5mm	5.0mm
ÇALIŞMA MESAFESİ	80mm	50mm
OKÜLER	WF10X / 20mm	WF16X / 20mm
OBJEKTİF	2X	2X
AYDINLATMA SİSTEMİ	N/A	N/A
FİYAT KODU	13239	13240

AS-642-01-1

OKÜLER

KOD	AÇIKLAMA	FİYAT KODU
AS-642-10-1	WF16X	13241
AS-642-10-2	WF10X, HASSASİYET: 0.025 mm	13242

ÇİFT OKÜLERLİ MİKROSKOP ST 40

ÖZELLİKLER
- GENİŞ GÖRÜNTÜ ALANININ ÜZERİNDE NET GÖRÜNTÜ VEREN ÇİFT OKÜLER
- KİLİTLENEBİLİR OKÜLER İLE 45° EĞİLEBİLİR ÇİFT OKÜLER. SOL OKÜLER IŞIĞI ±5dp KIRABİLECEK ŞEKİLDE AYARLANABİLİR
- KAİDE ÜZERİNDE KOL TİPİ SÜTUN
- PAKETLEME: ÖZEL ŞEKİLLENDİRİLMİŞ KÖPÜKLÜ KARTON KUTU

STANDART AKSESUARLAR
- OKÜLER , OKÜLER KAPAĞI, LAMBA, CAM TABLA, GÜÇ KABLOSU, KULLANMA KILAVUZU

KOD	AS-642-01-2	AS-642-01-2A
BÜYÜTME	20X / 40X	40X / 80X
BAKIŞ ALANI	10mm / 5mm	6.5mm / 3.2mm
ÇALIŞMA MESAFESİ	76mm	76mm
OKÜLER	WF10X	WF20X
OBJEKTİF	2X / 4X	2X / 4X
AYDINLATMA SİSTEMİ	12V/10W ÇİFT AYDINLATMA	12V/10W ÇİFT AYDINLATMA
FİYAT KODU	13243	13244

AS-642-01-2

ÇİFT OKÜLERLİ MİKROSKOP ST45

ÖZELLİKLER

- GENİŞ GÖRÜNTÜ ALANININ ÜZERİNDE NET GÖRÜNTÜ VEREN ÇİFT OKÜLER
- KİLİTLENEBİLİR OKÜLER İLE 45° EĞİLEBİLİR ÇİFT OKÜLER. SOL OKÜLER IŞIĞI ±5dp KIRABİLECEK ŞEKİLDE AYARLANABİLİR
- KAİDE ÜZERİNDE KOL TİPİ SÜTUN
- PAKETLEME: ÖZEL ŞEKİLLENDİRİLMİŞ KÖPÜKLÜ KARTON KUTU

STANDART AKSESUARLAR

- BİR ÇİFT OKÜLER, BİR ÇİFT OKÜLER KAPAĞI, LAMBA, CAM TABLA , GÜÇ KABLOSU, KULLANMA KILAVUZU

KOD	AS-642-01-3	AS-642-01-3A
BÜYÜTME	20X / 40X	40X / 80X
BAKIŞ ALANI	10mm / 5mm	6.5mm / 3.2mm
ÇALIŞMA MESAFESİ	76mm	76mm
OKÜLER	WF10X / 20mm	WF20X
OBJEKTİF	2X / 4X	2X / 4X
AYDINLATMA SİSTEMİ	12V/10W HALOJEN VE AKKOR	12V/10W HALOJEN VE AKKOR
FİYAT KODU	13245	13246

AS-642-01-3

ÇİFT OKÜLERLİ MİKROSKOP ST 50

ÖZELLİKLER

- GENİŞ GÖRÜNTÜ ALANININ ÜZERİNDE NET GÖRÜNTÜ VEREN ÇİFT OKÜLER
- KOLAY KONUMLANDIRMA SAĞLAYAN, KİLİTLENEBİLİR, BİRBİRİNE GEÇEBİLİR, OBJEKTİF TİPİ
- GENİŞ ÇALIŞMA MESAFESİ SAĞLAYAN AYARLANABİLİR KOL
- PAKETLEME: ÖZEL ŞEKİLLENDİRİLMİŞ KÖPÜKLÜ KARTON KUTU

STANDART AKSESUARLAR

- BİR ÇİFT OKÜLER, BİR ÇİFT OKÜLER KAPAĞI, LAMBA, GÜÇ KABLOSU, KULLANMA KILAVUZU

KOD	AS-642-01-4
BÜYÜTME	20X
BAKIŞ ALANI	10mm
ÇALIŞMA MESAFESİ	230mm
OKÜLER	WF10X / 20mm
OBJEKTİF	2X
AYDINLATMA SİSTEMİ	12V/10W AKKOR
FİYAT KODU	13247

AS-642-01-4

ST 40/ST 45 MODELLERİ İÇİN AKSESUARLAR

KOD	YEDEK PARÇA	AÇIKLAMA	FİYAT KODU
AS-642-10-3	OKÜLER	WF15X / 15mm	13248
AS-642-10-4	OKÜLER	WF20X / 10mm	13249
AS-642-10-5	OKÜLER	WF10X , HASSASİYET: 0.05 mm	13250

ÇİFT OKÜLERLİ MİKROSKOP LAB 1

ÖZELLİKLER

- GENİŞ GÖRÜNTÜ ALANININ ÜZERİNDE NET GÖRÜNTÜ VEREN ÇİFT OKÜLER
- 90° DÖNDÜRÜLEBİLİR OBJEKTİF, ÇİFT OKÜLER: 360° DÖNDÜRÜLEBİLİR VE 45° EĞİLEBİLİR.
- SÜTUNLU TİP
- PAKETLEME: ÖZEL ŞEKİLLENDİRİLMİŞ KÖPÜKLÜ KARTON KUTU

STANDART AKSESUARLAR

- BİR ÇİFT OKÜLER, BİR ÇİFT OKÜLER KAPAĞI , LAMBA, CAM TABLA, GÜÇ KABLOSU, KULLANMA KILAVUZU

KOD	AS-642-01-5
BÜYÜTME	20X / 40X
BAKIŞ ALANI	10mm / 5mm
ÇALIŞMA MESAFESİ	99mm / 81mm
OKÜLER	WF10X
OBJEKTİF	2X / 4X
AYDINLATMA SİSTEMİ	12V/10W AYARLANABİLİR ÇİFT LAMBA
FİYAT KODU	13251

AS-642-01-5

EK AKSESUARLAR

KOD	YEDEK PARÇA	AÇIKLAMA	FİYAT KODU
AS-642-10-3	OKÜLER	WF15X / 15mm	13252
AS-642-10-4	OKÜLER	WF20X / 10mm	13253
AS-642-10-5	OKÜLER	WF10X (1 pc), HASSASİYET: 0.05 mm	13254

ÇİFT OKÜLERLİ MİKROSKOP LAB 2

ÖZELLİKLER

- GENİŞ GÖRÜNTÜ ALANININ ÜZERİNDE NET GÖRÜNTÜ VEREN ÇİFT OKÜLER
- ÇİFT OKÜLER: 360° DÖNDÜRÜLEBİLİR VE 45° EĞİLEBİLİR.
- SÜTUNLU TİP
- PAKETLEME: ÖZEL ŞEKİLLENDİRİLMİŞ KÖPÜKLÜ KARTON KUTU

STANDART AKSESUARLAR

- BİR ÇİFT OKÜLER, BİR ÇİFT OKÜLER KAPAĞI , LAMBA, CAM TABLA, GÜÇ KABLOSU KULLANMA KILAVUZU

KOD	AS-642-01-6	AS-642-01-6A
BÜYÜTME	10X-40X	10X-80X
BAKIŞ ALANI	23mm - 5.5mm	11.5mm - 3mm
ÇALIŞMA MESAFESİ	91mm	28mm
OKÜLER	SWF10X	SWF10X
OBJEKTİF	1X-4X	1X-4X
YARDIMCI OBJEKTİF 2X	N/A	N/A
AYDINLATMA SİSTEMİ	12V/10W AYARLANABİLİR ÇİFT LAMBA	12V/10W AYARLANABİLİR ÇİFT LAMBA
FİYAT KODU	13255	13256

AS-642-01-6

ÇİFT OKÜLERLİ MİKROSKOP SZM 1/2

ÖZELLİKLER

- GENİŞ GÖRÜNTÜ ALANININ ÜZERİNDE NET GÖRÜNTÜ VEREN ÇİFT OKÜLER
- 45° EĞİLEBİLEN VE 360° DÖNDÜRÜLEBİLİR İKİ GÖZLÜ BAŞLIK
- SÜTUN TİPİ
- PAKETLEME: ÖZEL ŞEKİLLENDİRİLMİŞ KÖPÜKLÜ KARTON KUTU
- SZM 2 MODELİ CCD ARAYÜZ BAĞLANTI VE DİJİTAL KAMERAYLA ÇALIŞIR.

STANDART AKSESUARLAR

- BİR ÇİFT OKÜLER, BİR ÇİFT OKÜLER KAPAĞI , LAMBA, GÜÇ KABLOSU, KULLANMA KILAVUZU

AS-642-02-1
SZM 1

AS-642-02-2
SZM 2

KOD	642-02-1 / 642-02-2	642-02-1A / 642-02-2A
MODEL	SZM 1 / SZM 2	SZM 1 / SZM 2
BÜYÜTME	7X-45X	7X-180X
BAKIŞ ALANI	30mm-4mm	7.5mm-1mm
ÇALIŞMA MESAFESİ	86mm	25.5mm
OKÜLER	WF10X / 20mm	WF10X / 20mm
OBJEKTİF	0.7X-4.5X	0.7X-4.5X
YARDIMCI OBJEKTİF	12V/10W AYARLANABİLİR ÇİFT LAMBA	12V/10W AYARLANABİLİR ÇİFT LAMBA
AYDINLATMA SİSTEMİ	12V/10W AYARLANABİLİR ÇİFT LAMBA	12V/10W AYARLANABİLİR ÇİFT LAMBA
FİYAT KODU	13257	13258

ÇİFT OKÜLERLİ MİKROSKOP SZM 3/4

ÖZELLİKLER

- GENİŞ GÖRÜNTÜ ALANININ ÜZERİNDE NET GÖRÜNTÜ VEREN ÇİFT OKÜLER
- İKİ GÖZLÜ OKÜLER : 360° DÖNDÜRÜLEBİLİR , 45° EĞİLEBİLİR VE IŞIK KIRILMASINI KOMPAZE EDEBİLME
- GENİŞ BİR GÖRÜNTÜLEME ALANI SAĞLAYAN KOL
- PAKETLEME: ÖZEL ŞEKİLLENDİRİLMİŞ KÖPÜKLÜ KARTON KUTU
- SZM 4 MODELİ CCD ARAYÜZ BAĞLANTI VE DİJİTAL KAMERAYLA ÇALIŞIR.

STANDART AKSESUARLAR

- BİR ÇİFT OKÜLER, BİR ÇİFT OKÜLER KAPAĞI , LAMBA, GÜÇ KABLOSU, KULLANMA KILAVUZU

AS-642-02-3
SZM 3

AS-642-02-9
SZM 4

KOD	642-02-3 / 642-02-9	642-02-3A / 642-02-9A
MODEL	SZM 3 / SZM 4	SZM 3 / SZM 4
BÜYÜTME	7X-45X	7X-180X
BAKIŞ ALANI	30mm-4mm	7.5mm-1mm
ÇALIŞMA MESAFESİ	86mm	25.5mm
OKÜLER	WF10X / 20mm	WF10X / 20mm
OBJEKTİF	0.7X-4.5X	0.7X-4.5X YARDIMCI OBJEKTİF 4X
AYDINLATMA SİSTEMİ	N/A	N/A
FİYAT KODU	13259	13260

AKSESUAR (SZM1, SZM2, SZM3, SZM4)

AS-642-11-5

KOD	YEDEKLER	ÖZELLİK	FİYAT KODU
AS-642-10-7	GÖZ MERCEĞİ	WF15X / 15 mm	13261
AS-642-10-8	GÖZ MERCEĞİ	WF20X / 10 mm	13262
AS-642-10-9	GÖZ MERCEĞİ	WF10X, HASSASİYET: 10 mm / 0.1mm	13263
AS-642-11-0	GEREKLİ LENS	0.5X	13264
AS-642-11-1	GEREKLİ LENS	2.0X	13265
AS-642-11-5	CCD - KAMERA	1.3 MİLYON PİKSEL	13266
AS-642-12-2	ADAPTÖR (C-MONTE)	1X	13267
AS-642-11-2	YEDEK OBJEKTİF	2X	13268
AS-642-11-4	YEDEK OBJEKTİF	2X	13269

ROCKWELL SERTLİK ÖLÇÜM CİHAZI

ÖZELLİKLER

- ÇEŞİTLİ METALLERİN SERTLİK DEĞERLERİNİ ROCKWELL A,B VE C ÖLÇEĞİNDE ÖLÇMEYE YARAR
- KESİN SERTLİK OKUMA İÇİN MEKANİK YÜKLEME
- ASMT E18, ISO 6508-2 VE GB/T 230,2 STANDART
- MİNİMUM 0,5 HR HASSASİYETTE OKUMA
- AHŞAP KUTU

STANDART AKSESUARLAR

- ELMAS KONİK BAŞLIK 1 ADET
- V ÇUBUĞU 1 ADET
- KÜÇÜK DÜZ ÇUBUK 1 ADET
- BÜYÜK DÜZ ÇUBUK 1 ADET
- ROCKWELL STANDART 5 ADET
- 1/16" ÇELİK BİLYE BAŞLI 1 ADET
- KULLANMA KILAVUZU 1 ADET

AS-640-01-0

AS-640-02-0

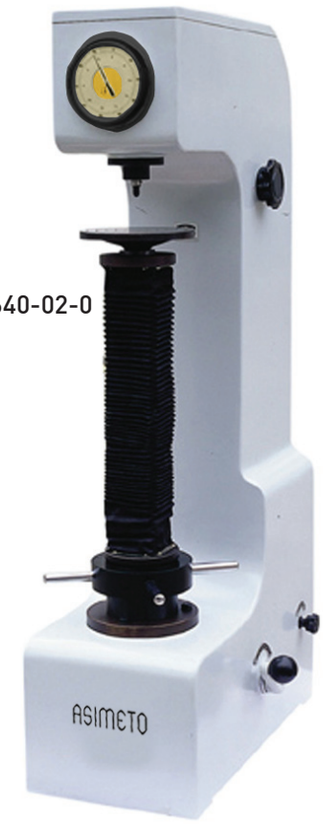

KOD	ARALIK	TEST KUVVETİ	TEST YÜKSEKLİĞİ	BOĞAZ DERİNLİĞİ	FİYAT KODU
AS-640-01-0	20-88HRA, 20-100HRB, 20-70HRC	588.4, 980.7, 1471N (60, 100, 150kgf)	170 mm	135 mm	13270
AS-640-02-0	20-88HRA, 20-100HRB, 20-70HRC	588.4, 980.7, 1471N (60, 100, 150kgf)	400 mm	160 mm	13271

LASTİK YANAK SERTLİK ÖLÇÜM CİHAZI

ÖZELLİKLER

- KAUÇUK MALZEMELERİN SERTLİK ÖLÇÜMÜNDE KULLANILIR.
- PLASTİK KUTU

KOD	AS- 640-06-0
ARALIK	20-90HA
TEST KUVVETİ	0.55-8.06N (56-82 lgf)
ÖLÇÜ	110 x 58 x 30mm
AĞIRLIK	500g
FİYAT KODU	13272

AS-640-06-0

BRINELL SERTLİK ÖLÇME CİHAZI

ÖZELLİKLER

- GÜVENİLİR VE SAĞLAM ÖLÇÜM YÜZEYİ SU VERİLMİŞ ÖLÇÜM ÇELİKLERİ; DEMİRDIŞI METALLER VE YUMUŞAK MALZEMELİ ALAŞIMLARIN BRINELL SERTLİĞİNİ ÖLÇMEYE YARAR.
- MEKANİK MODEL GERİ DÖNÜŞ ANAHTARLIDIR
- DİJİTAL MODEL MİNİMUM HATA İLE OTOMATİK OLARAK ÖLÇÜM YAPABİLİR.
- DİJİTAL MODEL İÇİN GENİŞ LCD EKRAN

AS-640-10-1

AS-640-10-5

DETAYLAR

ÖZELLİKLER	MEKANİK MODEL	DİJİTAL MODEL
ÖLÇÜM ARALIĞI	8-650 HBW	4-650 HBW
TEST KUVVETİ	1838.8,2451.8,7355.3,9807,29421N (187.5,250,750,1000,3000 kgf)	612.9,980.7,1225.9,1838.8, 2451.8,4903.5 7355.3,9807,14710.5,29421N (62.5,100,125,187.5,250,500,750,1000,1500,3000 kgf)
TEST PARÇASI MAX. YÜKSEKLİK	230 mm	240 mm
BOĞAZ DERİNLİĞİ	120 mm	150 mm
GÜÇ KAYNAĞI	380 V AC ya da 220V AC, 50 veya 60 Hz	220 V AC ya da 110 V AC, 50 veya 60 Hz
ÖLÇÜLER	700x268x842 mm	630x250x1000 mm
AĞIRLIK	YAKLAŞIK 210 kg	YAKLAŞIK 210 kg
KOD	**AS-640-10-1**	**AS-640-10-5**
FİYAT KODU	**13273**	**13274**

PAKET İÇERİĞİ

1 ADET BÜYÜK DÜZ TABLA
1 ADET KÜÇÜK TABLA
1 ADET V KANALLI TABLA
3 ADET 2.5, 5 VE 10 mm ÇAPLI TUNGSTEN KARBÜR ÖLÇÜM UCU
2 ADET BRINELL STANDART BLOĞU
1 ADET GÖRÜNTÜ MİKROSKOBU

ÇOK FONKSİYONLU LEEB SERTLİK ÖLÇER

ÖZELLİKLER

- DEMİR VE DEMİR DIŞI METALLERİN SERTLİĞİNİ HASSAS BİÇİMDE ÖLÇMEK İÇİN KULLANILIR
- OKUNAN LEEB SERTLİĞİ; BRINELL; ROKWELL; VICKERS VE SHORE BİRİMLERİNE ÇEVİREBİLİR.
- KÜÇÜK BOYUTU İLE TAŞINABİLİR

DETAYLAR

ÖLÇÜM ARALIĞI	330-890 HL
ÇARPMA GÜCÜ	11Nmm
ÖLÇÜMLER	Ø20x150 mm
TEST YÖNÜ	KEYFİ
AĞIRLIK	75 g
ÖLÇÜM UÇ AĞIRLIĞI	5,5 g
KARBÜR UÇ ÇAPI	3 mm
ÇALIŞMA SICAKLIĞI	1-40°
ENERJİ	DC 6.0V
ÖLÇÜLER	268X86X47 mm
KOD	**AS-640-15-1**
FİYAT KODU	**13275**

PAKET İÇERİĞİ

1 ADET SEM II POZİSYONLAYICI
1 ADET BAĞLANTI KABLOSU
1 ADET LEEB STANDART BLOĞU
1 ADET ŞARJ CİHAZI

DİJİTAL KAPLAMA KALINLIĞI ÖLÇME CİHAZI

ÖZELLİKLER

- MANYETİK İNDÜKSİYON VE EDDY AKIM METODLARINI BİRLEŞTİRMİŞTİR.
- 3 ÖLÇÜM METODU: DİREK MOD, GRUP MOD (APPL-APPL5) VE SÜREKLİ MOD
- BİLGİ KAYDETME: 495 ADET ÖLÇÜMÜ KAYDEDEBİLİR
- ÖLÇÜM SONUÇLARI PC'YE AKTARILABİLİR
- BİLGİ SİLME VE HATA İPUÇLARI
- ISO STANDARDINA UYUMLUDUR.

DETAYLAR

ÖLÇÜM ARALIĞI	0-10000 µm
ÖLÇÜM HASSASİYETİ	0-1µm
6 ADET UÇ	F400, F1,F1/90°,F10,CN02,&N1
5 ADET İSTATİSTİK BİLGİ	ORTALAMA (MEAN) MAKSİMUM (MAX) VE MİNİMUM (MIN) DEĞER. ÖLÇÜM ADEDİ (NO.) VE STANDART SAPMA (S.DEV)
GÜÇ KAYNAĞI	ŞARJ EDİLEBİLİR 4 ADET 1,2 V PİL
ÖLÇÜLER	270x80x45 mm
AĞIRLIK	YAKLAŞIK 510 g
KOD	**AS-506-10-0**
FİYAT KODU	**13276**

PAKET İÇERİĞİ

1 ADET KOORDİNAT TABLASI (TABLA ÖLÇÜLERİ:100x100mm, HAREKET: 25x25mm)
1 ADET MİKROMETRE ÖLÇEĞİ:0,01mm
1 ADET İNCE ŞAFT TABLA (0,3-5 mm çapında)
1 ADET İNCE TABLA
1 ADET DÜZ UÇLU PENSE
1 ADET BÜYÜK V KANALLI TABLA
1 ADET KÜÇÜK V KANALLI TABLA
1 ADET ELMAS PRAMİT ÖLÇÜM UCU
2 ADET MICRO-VICKERS STANDART BLOĞU

DÜZ TİP MEKANİK KUMPAS

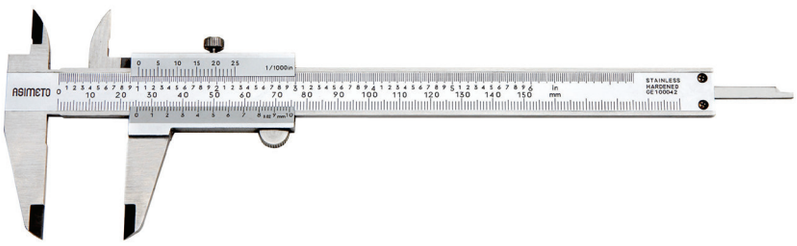

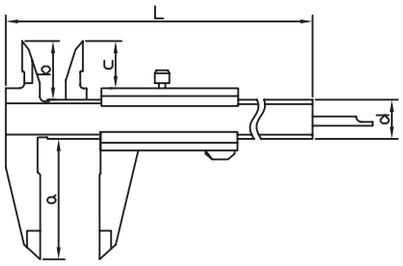

ÖZELLİKLER

- İÇ ÇAP, DIŞ ÇAP VE DERİNLİK ÖLÇEBİLİR
- İNÇ/METRİK İKİLİ SKALAYA SAHİPTİR
- PASLANMAZ ÇELİKTEN İMAL EDİLMİŞTİR

KOD	KAPASİTE ALT	KAPASİTE ÜST	ÖLÇEK ALT	ÖLÇEK ALT	HASSASİYET	L (mm)	a (mm)	b (mm)	c (mm)	d (mm)	FİYAT $
AS-341-04-0	0-100 mm	0-4"	0,05 mm	0,002"	±0,05 mm	185	30	17	13,5	12	
AS-341-06-0	0-150 mm	0-6"	0,05 mm	0,002"	±0,05 mm	235	40	21	16,5	16	
AS-341-08-0	0-200 mm	0-8"	0,05 mm	0,002"	±0,05 mm	297	50	23,5	19	16	

NORMAL TİP DİJİTAL KUMPAS

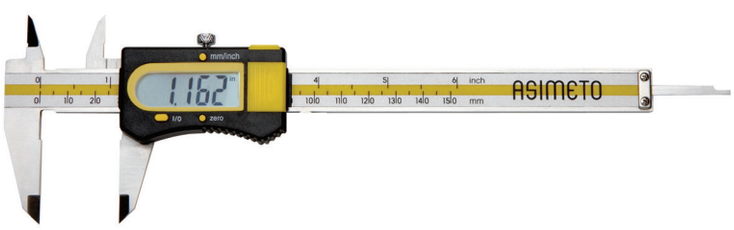

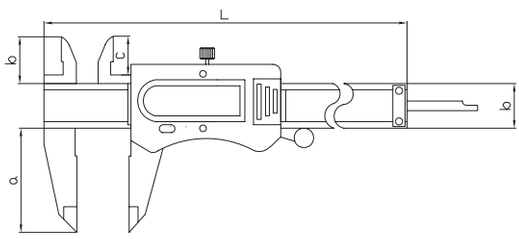

ÖZELLİKLER

- GENİŞ LCD EKRAN
- İNÇ/METRİK DÖNÜŞÜMÜ
- SIFIRLAMA AÇILIP KAPANDIĞINDA KORUNUR
- LR44 PİL

KOD	KAPASİTE	ÖLÇEK	HASSASİYET	L (mm)	a (mm)	b (mm)	c (mm)	d (mm)	FİYAT $
AS-307-04-0	0-100 mm	0,01 mm	±0,02 mm	186	30	16,5	12	13	

KAYNAKÇI KUMPASI

325-05-6

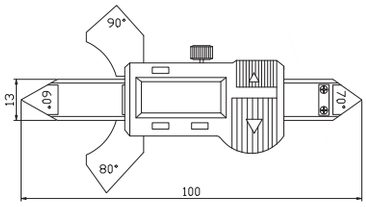

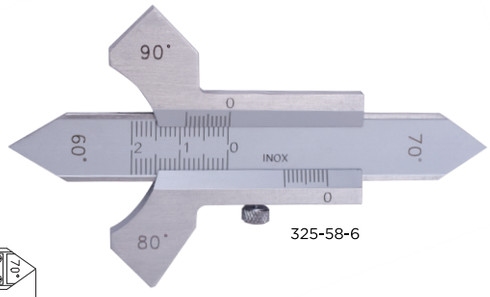

325-58-6

ÖZELLİKLER

- SAĞ AÇIDAN KAYNAKLANMIŞ İKİ PARÇANIN KESİŞEN VEKTÖRLERİNİN KAYNAK YERİ BOYUNCA OLAN KALINLIĞINI ÖLÇER
- İNÇ/METRİK DÖNÜŞÜMÜ
- LR 44 PİL

KOD	KAPASİTE	ÖLÇEK	HASSASİYET	FİYAT $
MEKANİK MODEL				
AS-325-58-6	0-20 mm	-	±0,3 mm	
DİJİTAL MODEL				
AS-325-08-6	0-20 mm	0,03 mm	±0,03 mm	

AĞIR İŞ ÇİFT ÇENE DİJİTAL KUMPAS

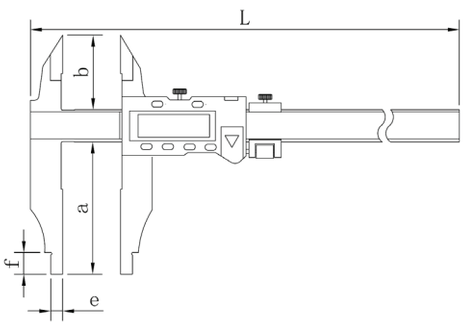

ÖZELLİKLER

- HAREKETLİ ÇENE İNCE AYARLI OLARAK DİZAYN EDİLMİŞTİR
- MİNİMUM İÇ ÇAP ÖLÇÜM HASSASİYETİ 20 mm' DİR
- İNÇ/METRİK DÖNÜŞÜMLÜ
- 6 BUTONLU
- HER KONUMDA SIFIRLAMA ÖZELLİĞİ
- ÖZEL OLARAK DİZAYN EDİLMİŞ TAHTA KUTU
- ÇİFT ÇENE ÖZELLİĞİNE SAHİPTİR
- CR2032 PİL

KOD	KAPASİTE	ÖLÇEK	HASSASİYET	L (mm)	a (mm)	b (mm)	c (mm)	d (mm)	f (mm)	FİYAT $
AS-315-32-2	0-800 mm	0,01 mm	±0,07 mm	1030	150	67	32	10	25	
AS-315-40-2	0-1000 mm	0,01 mm	±0,10 mm	1230	200	67	32	10	25	

TEK KANCA MEKANİK DERİNLİK KUMPASI

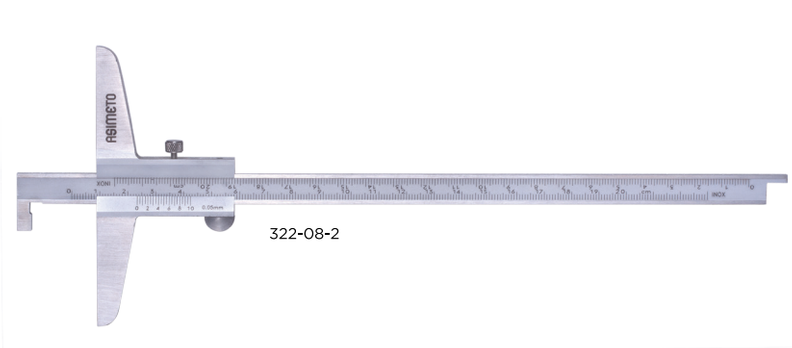

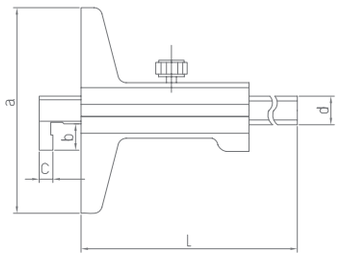

ÖZELLİKLER

- ÖZEL AYARLANMIŞ ÇENE AÇILARI DERİNLİK VE İÇ KANAL POZİSYONLARI İÇİN HASSAS ÖLÇÜM YAPMAYI SAĞLAR
- HAREKETLİ ÇENENİN HER İKİ TARAFINDAN DA ÖLÇME KOLAYLIĞI
- ÇENE HAREKETİNİ KOLAYLAŞTIRMAK İÇİN ÖZEL DİZAYN EDİLMİŞ KIZAK
- TÜM ÖLÇÜM YÜZEYLERİ SERTLEŞTİRİLMİŞTİR

KOD	KAPASİTE	ÖLÇEK	HASSASİYET	L (mm)	a (mm)	b (mm)	c (mm)	d (mm)	FİYAT $
AS-322-06-2	0-150 mm	0,05 mm	±0,05 mm	250	100	10	5	10	
AS-322-08-2	0-200 mm	0,05 mm	±0,05 mm	300	100	10	5	10	
AS-322-12-2	0-300 mm	0,05 mm	±0,08 mm	400	100	10	5	10	

TEK KANCA DİJİTAL DERİNLİK KUMPASI

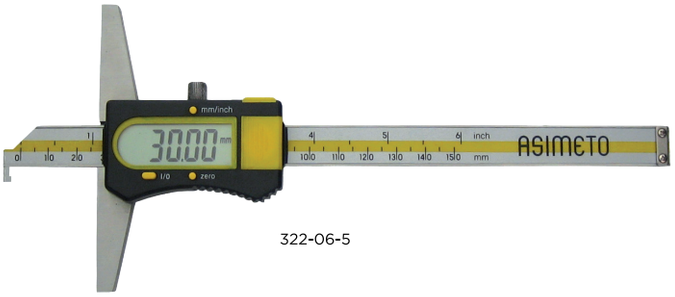

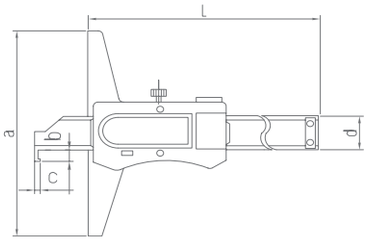

ÖZELLİKLER

- ÖZEL AYARLANMIŞ ÇENE AÇILARI DERİNLİK VE İÇ KANAL POZİSYONLARI İÇİN HASSAS ÖLÇÜM YAPMAYI SAĞLAR
- HAREKETLİ ÇENENİN HER İKİ TARAFINDAN DA OKUMA KOLAYLIĞI
- TÜM ÖLÇÜM YÜZEYLERİ SERTLEŞTİRİLMİŞTİR
- LR 44 PİL

KOD	KAPASİTE	ÖLÇEK	HASSASİYET	L (mm)	a (mm)	b (mm)	c (mm)	d (mm)	FİYAT $
AS-322-06-5	0-150 mm	0,01 mm	±0,02 mm	230	100	5	2	14,5	
AS-322-08-5	0-200 mm	0,01 mm	±0,03 mm	280	100	5	2	14,5	
AS-322-12-5	0-300 mm	0,01 mm	±0,04 mm	380	100	5	2	14,5	

YATAY DİJİTAL DOĞRUSAL CETVEL

326-06-5

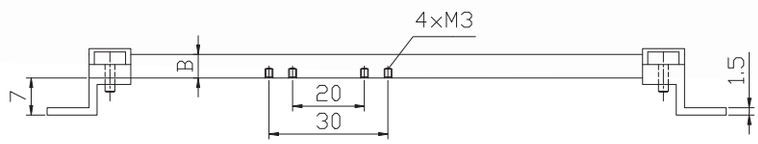

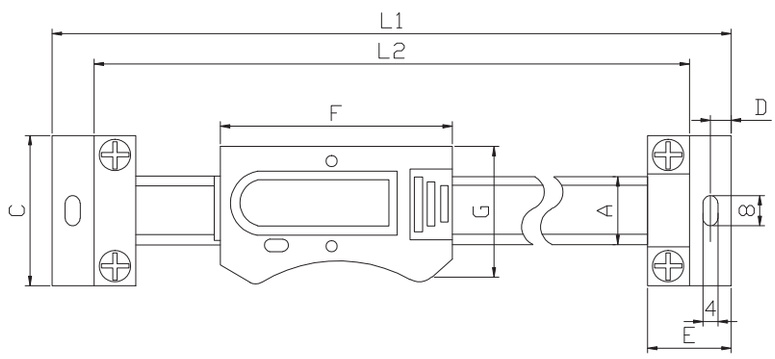

ÖZELLİKLER

- İNÇ/METRİK DÖNÜŞÜMÜ
- ABS ÖZELLİĞİ VE HERHANGİ BİR KONUMDA SIFIRLAMA YAPMA ÖZELLİĞİ BİR ARADA BULUNMAKTADIR
- YATAY NÜMERİK OKUMA EKRAN
- LR 44 PİL

KOD	KAPASİTE	ÖLÇEK	HASSASİYET	A (mm)	B (mm)	C (mm)	D (mm)	E (mm)	F (mm)	G (mm)	L1 (mm)	L2 (mm)	FİYAT $
AS-326-04-5	0-100 mm	0,02 mm	±0,02 mm	16	4	36	6	24	58	34	209	185	
AS-326-06-5	0-150 mm	0,03 mm	±0,03 mm	16	4	36	6	24	58	34	259	135	
AS-326-08-5	0-200 mm	0,03 mm	±0,03 mm	16	4	36	6	24	58	34	310	286	
AS-326-12-5	0-300 mm	0,04 mm	±0,04 mm	16	4	36	6	24	58	34	444	420	
AS-326-18-5	0-450 mm	0,05 mm	±0,05 mm	16	4	36	6	24	58	34	-	-	
AS-326-24-5	0-600 mm	0,08 mm	±0,08 mm	24	5,5	45	8	32	92	40	482	750	
AS-326-32-5	0-800 mm	0,10 mm	±0,10 mm	24	5,5	45	8	32	92	40	980	950	
AS-326-40-5	0-1000 mm	0,10 mm	±0,10 mm	31	10,6	60	10	40	124,5	54	1240	1200	

DİKEY DİJİTAL DOĞRUSAL CETVEL

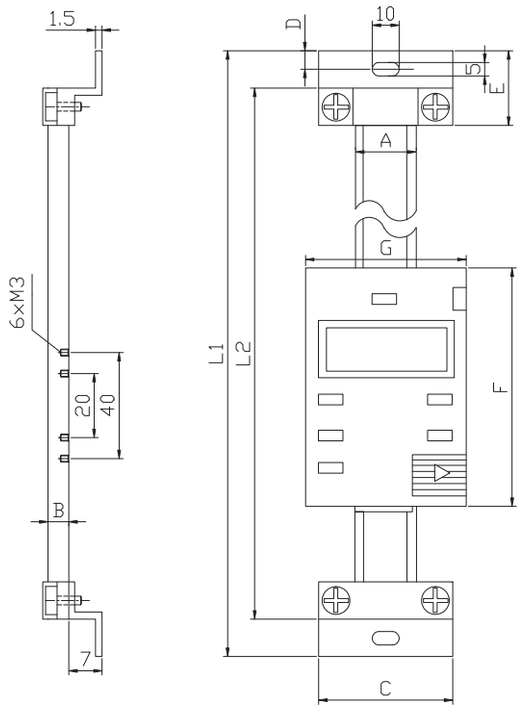

ÖZELLİKLER

- İNÇ/METRİK DÖNÜŞÜMÜ
- ABS ÖZELLİĞİ VE HERHANGİ BİR KONUMDA SIFIRLAMA YAPMA ÖZELLİĞİ BİR ARADA BULUNMAKTADIR
- DİKEY NÜMERİK OKUMA EKRAN
- LR 44 PİL

KOD	KAPASİTE	ÖLÇEK	HASSASİYET	A (mm)	B (mm)	C (mm)	D (mm)	E (mm)	F (mm)	G (mm)	L1 (mm)	L2 (mm)	FİYAT $
AS-326-04-0	0-100 mm	0,02 mm	±0,02 mm	20	4	40	6	24	70	40	244	220	
AS-326-06-0	0-150 mm	0,03 mm	±0,03 mm	20	4	40	6	24	70	40	294	270	
AS-326-08-0	0-200 mm	0,03 mm	±0,03 mm	20	4	40	6	24	70	40	344	320	
AS-326-12-0	0-300 mm	0,04 mm	±0,04 mm	20	4	40	6	24	70	40	444	420	
AS-326-18-0	0-450 mm	0,05 mm	±0,05 mm	20	4	40	6	24	70	40	-	-	
AS-326-24-0	0-600 mm	0,08 mm	±0,08 mm	24	5,5	45	8	32	92	40	782	750	
AS-326-32-0	0-800 mm	0,10 mm	±0,10 mm	24	5,5	45	8	32	92	40	982	950	
AS-326-40-0	0-1000 mm	0,10 mm	±0,10 mm	31	10,6	60	10	40	124,5	54	1240	1200	

AGD2 KOMPARATÖR SAATİ

402-10-0

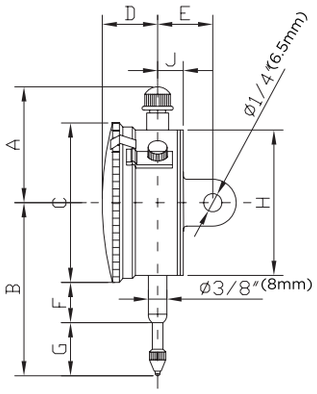

ÖZELLİKLER

- ARKA KAPAK KULAKLI VE KULAKSIZ TESLİM EDİLİR
- METAL ARKA KAPAK
- KOLAY OKUNABİLİR SKALA
- SAYAÇ BÖLMELİ

KOD	KAPASİTE	ÖLÇEK	HASSASİYET	SAP ÇAPI	A (mm)	B (mm)	C (mm)	D (mm)	E (mm)	F (mm)	G (mm)	H (mm)	J (mm)	FİYAT $
AS-402-10-0	0-10 mm	0,01 mm	±0,02 mm	8 mm	43,7	68,5	58	16,3	19	18,3	15	53,5	8,1	
AS-402-25-3	0-25 mm	0,01 mm	±0,04 mm	8 mm	37,5	80,5	58	16,3	19,4	17,5	34	53,5	8,4	

DİJİTAL KOMPARATÖR SAATİ

405-95-1

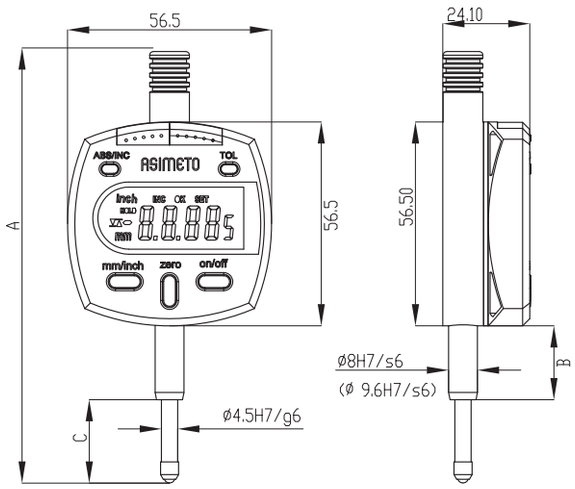

ÖZELLİKLER

- ÖLÇÜM ESNASINDA MAKSİMUM VE MİNİMUM SALGI DEĞERLERİNİ GÖREBİLME İMKANI SAĞLAR
- TOLERANS ÖLÇÜM ÖZELLİĞİ MAKSİMUM VE MİNİMUM İÇİN EN YÜKSEK VE EN DÜŞÜK TOLERANSLARA İZİN VERİR
- İNÇ/METRİK VE ABS/INC ÖZELLİĞİ BİR ARADA
- KULAKLI VE KULAKSIZ OLARAK KULLANILABİLİR
- CR 2032 PİL

KOD	KAPASİTE	ÖLÇEK	HASSASİYET	A(mm)	B(mm)	C(mm)	FİYAT $
AS-405-95-0	0-12,5 mm	0,01 mm	±0,02 mm	122	26	24	
AS-405-95-4	0-12,5 mm	0,001 mm	±0,007 mm	122	26	24	
AS-405-01-0	0-25 mm	0,01 mm	±0,03 mm	174	27	41	

MİKRON SALGI KOMPARATÖR SAATİ

KOMPLE SET

AS-500-62-1

PROP ÇAP 2 mm

AS-500-51-1

PROP ÇAP 1 mm

SAP ÇAP 4 mm

DESTEK BAĞLANTI APARATI
ÇAP 8 mm

TUTUCU ÇUBUK 9X9X100 mm

TEMEL SET

SAP ÇAP
8 mm

BAĞLANTI
SOMUNU

PROP ÇAP 2 mm

SAAT

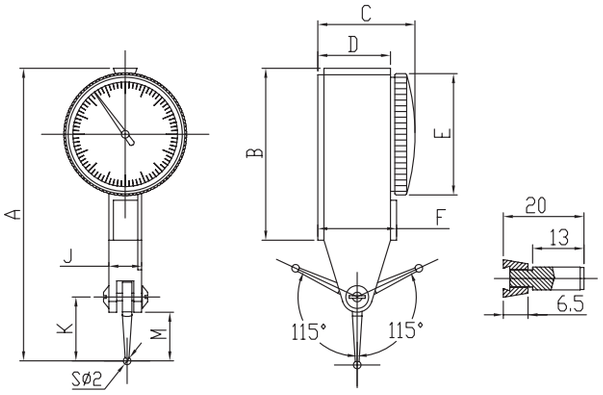

ÖZELLİKLER

- Ø8mm KIRLANGIÇ SAP İLE GELİR
- SARI YÜZEY SAYESİNDE KOLAY OKUNUR
- KIYMETLİ TAŞ YATAKLI (JEWELED)

KOD	KAPASİTE	ÖLÇEK	HASSASİYET	NOT	SAAT ÇAPI	SET	FİYAT $
AS-501-02-9	0,2 mm	0,002 mm	±0,004 mm	YATAY	32 mm	KOMPLE SET	

KOD	A (mm)	B (mm)	C (mm)	D (mm)	E (mm)	F (mm)	J (mm)
AS-501-02-9	69	23	32	8	8,5	15	11

SAATLİ Z-SIFIRLAMA APARATI

KOD	KAPASİTE	ÖLÇEK	FİYAT $
AS-001-29-0	0-50 mm	0,01 mm	